ES

Camas de cuidados

Manual de instrucciones

Casa Med II
Casa Comfort II
Casa Vario T

con sistema de propulsión Dewert®

CE

1 Prefacio 5

1.1 Introducción 5

1.2 Informaciones sobre el manual de instrucciones 6
1.2.1 Símbolos en el manual de instrucciones 6
1.2.2 Indicaciones sobre el manual de instrucciones 6

2 Seguridad 7

2.1 Indicaciones de seguridad 7
2.1.1 Indicaciones de seguridad – Aspectos generales 7
2.1.2 Indicaciones de seguridad – Equipamiento eléctrico 7
2.1.3 Indicaciones de seguridad – Personal sanitario, cuidador y operador 8
2.1.4 Indicaciones de seguridad – Montaje de la cama de cuidados . . . 10
2.1.5 Indicaciones de seguridad – Mantenimiento e inspección 11

2.2 Dispositivos de seguridad 12
2.2.1 Dispositivos de seguridad – Unidad de control 12
2.2.2 Dispositivos de seguridad – Desenclavamiento de emergencia ajuste de la cabecera 13

2.3 Medidas de seguridad 14
2.3.1 Medidas de seguridad – Limitaciones durante el uso 14
2.3.2 Medidas de seguridad – Medidas de separación y distancias del barandal 14
2.3.3 Medidas de seguridad – Enclavamiento del interruptor manual . . 15

2.4 Uso conforme a lo prescrito 15

3 Volumen de suministro 16

3.1 Suministro 16

3.2 Volumen de suministro – Listado 17

4 Montaje, desmontaje, almacenamiento 21

4.1 Cama de cuidados – Denominación de los componentes 21

4.2 Cama de cuidados – Lugar de emplazamiento 21

4.3 Cama de cuidados – Montaje 22
4.3.1 Montaje de la superficie de descanso 23
4.3.2 Montaje de los motores de cilindrada variable 25
4.3.3 Conexión del interruptor manual y el motor de cilindrada variable para el piecero 27
4.3.4 Preparación del elevador de tijeras 28

4.3.5 Ensamblado de la superficie de descanso y el elevador de tijeras. 29
4.3.6 Montaje de los frentes 31
4.3.7 Vista general de todas las conexiones de la unidad de control . . 32
4.3.8 Colocación de los barandales 33
4.3.9 Montaje del elevador 35
4.3.10 Tendido del cable de alimentación de red. 35

4.4 Caja de acumulador (opción) 36
4.4.1 Caja de acumulador – Indicaciones generales 36
4.4.2 Caja de acumulador – Montaje. 36
4.4.3 Caja de acumulador – Carga 37

4.5 Ejecución de una prueba de funcionamiento 37

4.6 Cama de cuidados – Desmontaje 38

5 Interruptor manual 39

5.1 Interruptor manual – Informaciones sobre las variantes. 39

5.2 Interruptor manual – Estándar (IPROXX /SE) 40

5.3 Interruptor manual – IPROXX /SE+ 41

5.4 Interruptor manual – IPROXX /SM. 43

5.5 Interruptor manual – IPROXX /SM+ 44

5.6 Interruptor manual – IPROXX /SMP. 46

5.7 Interruptor manual – IPROXX /SMP+. 47

5.8 Interruptor manual con llave magnética 49
5.8.1 Interruptor manual – Desenclavamiento 49
5.8.2 Interruptor manual – Enclavamiento 49
5.8.3 Interruptor manual – Modo de enfermera 49

5.9 Interruptor manual con llave mecánica 50
5.9.1 Interruptor manual – Modo enclavado 50
5.9.2 Interruptor manual – Modo de enfermera 50
5.9.3 Interruptor manual – Modo de paciente 50
5.9.4 Interruptor manual – Modo de programación. 50

5.10 Programación del interruptor manual 51

6 Operación. 52

6.1 Operación – Indicaciones generales 52

6.2 Operación – Cable de alimentación de red, clavija de red, tomacorriente de pared 54

6.3 Operación – Subida / bajada de los barandales 55
6.3.1 Subida de los barandales 55
6.3.2 Bajada de los barandales 55

6.4 Operación – Subida / bajada del apoyo de las piernas 56
6.4.1 Subida del apoyo de las piernas 56
6.4.2 Bajada del apoyo de las piernas 56

6.5 Operación – Ajuste de la dureza del muelle de la superficie de descanso 56

6.6 Operación – Freno de la rueda 57
6.6.1 Variante freno de rueda independiente – Apretar / aflojar 57
6.6.2 Variante enclavamiento central – Apretar / aflojar 57

6.7 Operación – Desplazamiento de la cama de cuidados 58

7 Limpieza y desinfección 59

7.1 Cama de cuidados – Limpieza 59

7.2 Cama de cuidados – Desinfección 59

8 Mantenimiento e inspección 60

8.1 Mantenimiento – Diario 60

8.2 Mantenimiento – Cada seis meses 60

8.3 Mantenimiento – Control técnico de seguridad 61
8.3.1 Intervalos de prueba 61
8.3.2 Control técnico de seguridad (STK) – Componentes mecánicos . .61
8.3.3 Control técnico de seguridad (STK) – Componentes eléctricos . . .63
8.3.4 Control técnico de seguridad (STK) – Medición conforme al Reglamento de las asociaciones profesionales BGV A3. 64

9 Localización y eliminación de errores 65

10 Reempleo. 66

11 Desecho 66

12 Anexo. 67

12.1 Datos técnicos 67
12.1.1 Datos técnicos – Cama de cuidados 67
12.1.2 Datos técnicos – Dimensiones 68
12.1.3 Datos técnicos – Sistema de propulsión 69

12.2 Colocación de Vario T en el borde existente de la cama 69
12.2.1 Emsamblado de Vario T y el borde de la cama 70

12.3 Placas de datos técnicos 71
12.3.1 Placa de datos técnicos – Cama de cuidados 71
12.3.2 Placa de datos técnicos – Elevador 71

12.4 Accesorios y opciones. 72

12.5 Piezas de recambio. 72

13 Garantía 72

14 Índice alfabético 73

1 Prefacio

1.1 Introducción

Todas las camas de cuidados Days Healthcare se fabrican conforme a las más actuales posibilidades técnicas y con vistas a la más alta comodidad de descanso y manejo. En la construcción también se pone una gran importancia al más fácil manejo y operación. El empleo de agradables decoraciones de madera crea una acogedora atmósfera.

Una variedad de útiles accesorios redondea el programa de suministro de las camas de cuidados.

La cama de cuidados descrita en este manual de instrucciones se fabricó conforme a las normas siguientes:

- DIN EN 1970 - 2000 (norma para camas de cuidados)
- DIN EN 60601-2-38 (norma para camas de hospital)

Dado que el sistema de motores de la cama de cuidados no tiene un control con una frecuencia de reloj > 9 kHz y se opera esencialmente por motor por corto tiempo se aplica aquí conforme a EN 60601-1-2 36.201.1.4 la norma EN 55014-1.

El manual de instrucciones le familiariza con las funciones de la cama de cuidados y describe entre otros

- Emplazamiento de la cama de cuidados
- Operación de los elementos de ajuste
- Cuidado y mantenimiento de la cama de cuidados.

La ejecución representada de la cama de cuidados sólo sirve para explicar la operación y puede divergir de la ejecución existente in situ.

El manual se elaboró conforme a las informaciones conocidas en el momento de la impresión en relación a la ejecución y la operación de la cama de cuidados.

Nos reservamos el derecho a realizar modificaciones por mejoramientos técnicos.

En caso que tenga preguntas sobre la cama de cuidados diríjase a su comerciante especializado de Days Healthcare (véase cuño del comerciante al dorso de la cubierta).

1.2 Informaciones sobre el manual de instrucciones

1.2.1 Símbolos en el manual de instrucciones

En el manual de instrucciones se emplean los siguientes símbolos para mostrarle los peligros especiales que existen en el manejo con el producto o indicaciones para facilitarle el manejo.

¡Atención!
Este símbolo caracteriza las indicaciones de seguridad que se refieren a los peligros que existen en el manejo con el producto.

¡Atención!
Este símbolo caracteriza las indicaciones de seguridad que se refieren a los peligros de aplastamiento y de pillado que existen en el manejo con el producto.

Indicación
Bajo este símbolo Vd. encuentra indicaciones útiles sobre el manejo.

1.2.2 Indicaciones sobre el manual de instrucciones

Lea minuciosamente el manual de instrucciones completo antes del montaje y la puesta en funcionamiento de la cama de cuidados.

Garantice que:

- Todas las personas encargadas del emplazamiento, la operación o el mantenimiento de la cama de cuidados hayan leído el manual de instrucciones completo.
- Todas las personas encargadas del emplazamiento, la operación o el mantenimiento de la cama de cuidados en cada momento tengan acceso al manual de instrucciones completo.

Se excluyen de la garantía los daños producidos por no observar el manual de instrucciones.

Las ilustraciones contenidas en este manual de instrucciones muestran de forma ejemplar el manejo de las camas de cuidados de Days Healthcare y pueden divergir en caso dado del modelo existente.

2 Seguridad

2.1 Indicaciones de seguridad

2.1.1 Indicaciones de seguridad – Aspectos generales

¡Peligro de accidente!

- *Antes de cada puesta en funcionamiento compruebe el estado correcto del cableado y el asiento y la función de los pasadores de cable.*
- *Use las camas de cuidados sólo conforme al uso prescrito. Las camas de cuidados no sustituyen las escaleras ni son aparatos de gimnasia o juego.*
- *Carga de trabajo máxima segura, véase capítulo "12.1 Datos técnicos" a partir de la página 67.*
- *Use las camas de cuidados sólo en buen estado técnico.*
- *Opere la cama de cuidados no vigilada siempre a la altura más baja.*
- *En cada caso elimine de inmediato todos los fallos que influyan en el funcionamiento y la seguridad de la cama de cuidados.*
- *Asegure siempre la cama de cuidados emplazada pulsando los frenos de las ruedas contra desplazamiento. Accione siempre todos los cuatro frenos de las ruedas de la cama de cuidados.*
- *Use para las camas de cuidados Days Healthcare sólo los accesorios autorizados.*

2.1.2 Indicaciones de seguridad – Equipamiento eléctrico

¡Peligro de cortocircuito y de incendio!

- *Evite pasar los cables de alimentación, p. ej. cuando mueva la cama de cuidados, una mesilla de noche o emplee equipos de limpieza.*
- *Compruebe el asiento correcto del cableado antes de cada puesta en funcionamiento. Los cables no se deben apretar ni doblar.*
- *Saque la clavija de la red cuando no use la cama de cuidados por largo tiempo.*

2.1.3 Indicaciones de seguridad – Personal sanitario, cuidador y operador

¡Peligro de accidente!

- *No realice en la cama de cuidados aplicaciones médico-eléctricas en las que el paciente esté unido con el equipo médico de forma intravascular o intracardial.*
- *No use la cama de cuidados en la cercanía de fuertes campos electromagnéticos (p. ej. equipos médicos grandes).*
- *Enchufe la clavija de red de la cama de cuidados siempre en un tomacorriente de pared separado.*
- *Tienda el cable de alimentación de red al tomacorriente de pared de forma que no ejerza ninguna tracción mecánica. El cable de alimentación de red no se debe apretar, doblar ni atropellar.*
- *Cuando combine la cama de cuidados con otros equipos tenga en cuenta las correspondientes instrucciones de manejo y de montaje para conocer los riesgos de seguridad adicionales que se pueden producir. En caso que tenga preguntas diríjase a su comerciante especializado de DaysHealthcare (véase cuño del comerciante al dorso de la cubierta).*

¡Peligro de lesión y para la vida por aplastamiento!

- *Observe la persona que se encuentra en la cama de cuidados y el entorno de la cama durante un procedimiento de ajuste.*
- *Garantice en el caso de los pacientes con falta de peso que el paciente no resbale entre el apoyo y el barandal.*
- *Emplee en el caso de los pacientes con falta de peso la protección de ba-randal de Days Healthcare que se puede adquirir opcionalmente, véase página 72.*
- *Enclave siempre correctamente los barandales.*

¡Peligro para la vida por cambiar la posición del paciente!

- *Bloquee en el interruptor manual todas las funciones de ajuste que pongan en peligro al paciente en caso de cambiarse su posición (consulte el médico).*
- *Tenga siempre en cuenta el estado del paciente cuando bloquee las posibilidades de ajuste.*

¡Peligro de accidente por caída!

Opere la cama de cuidados siempre a la altura más baja cuando esté sin vigilancia así como al subir y bajar.

¡Peligro de cortocircuito y de incendio!

- *Saque la clavija de la red y asegure que no se atropelle el cable de alimentación de red antes de mover la cama de cuidados.*
- *La cama de cuidados no se debe usar en entornos con gases o vapores inflamables (p. ej. anestésicos).*

¡Peligro por sobrecalentamiento de los motores de cilindrada variable!

- *Garantice antes de ajustar la altura de la cama de cuidados que ningún objeto bloquee el recorrido de ajuste.*
- *Evite que los motores de cilindrada variable funcionen continuamente más de 2 minutos.*
  Duración máxima del accionamiento de los motores de cilindrada variable = 2 minutos.
  Pausa mínima después de dos minutos de accionamiento = 18 minutos.
- *Accione como máximo dos motores de cilindrada variable al mismo tiempo.*

2.1.4 Indicaciones de seguridad – Montaje de la cama de cuidados

¡Peligro de lesión por un montaje erróneo!

- *Garantice el montaje correcto de todos los componentes de la cama de cuidados, véase página 22.*
- *Compruebe después del montaje el funcionamiento correcto de todas las posibilidades de ajuste véase página 37.*

¡Peligro de accidente!

- *Ejecute los trabajos de montaje sólo con herramientas apropiadas.*
- *Ejecute los trabajos de montaje sólo si Vd. tiene experiencias en el manejo con las herramientas necesarias.*

¡Peligro de apriete! ¡Peligro de aplastamiento!

- *En todas las articulaciones de la cama de cuidados y los puntos de apoyo de la superficie de descanso existe un alto peligro de pillado o aplastamiento. Los correspondientes lugares de peligro están marcados por una etiqueta adhesiva en el motor de elevación del elevador de tijeras.*
- *Asegure la superficie de descanso plegable con medidas apropiadas contra un cierre no intencional.*

2.1.5 Indicaciones de seguridad – Mantenimiento e inspección

Todos los trabajos de mantenimiento y de inspección sólo se deben ejecutar por personas (personal especializado) que por su formación técnica, sus conocimientos y experiencias así como por tener conocimiento de las correspondientes disposiciones legales estén en condiciones de valorar el estado de la inspección y conocer las posibles repercusiones y peligros o bajo la dirección o supervisión de estas personas.

Lea minuciosamente los capítulos correspondientes en este manual de instrucciones y sobre todo los capítulos relacionados con los trabajos de mantenimiento e inspección.

Se excluye cualquier responsabilidad por los daños producidos por no observar el manual de instrucciones.

¡Atención!

- *Ejecute siempre una prueba de funcionamiento después de los trabajos de mantenimiento y de inspección, véase página 37.*
- *Garantice que no se aplasten, estiren demasiado o doblen los cables de la cama de cuidados cuando opere los motores de cilindrada variable.*

¡Peligro por errores eléctricos y mecánicos!

- *Ponga de inmediato fuera de servicio las camas de cuidados defectuosas y asegúrelas contra un uso no autorizado. Saque la clavija de red del tomacorriente de pared.*
- *Use sólo las piezas de recambio originales de Days Healthcare.*
- *Ejecute los trabajos de mantenimiento e inspección prescritos en los intervalos indicados, véase capítulo "8 Mantenimiento e inspección" a partir de la página 60.*
- *No realice modificaciones en el equipamiento eléctrico y mecánico de la cama de cuidados que no haya autorizado el fabricante. Cualquier responsabilidad del fabricante expira si se realizan modificaciones arbitrarias.*
- *Ejecute los trabajos de mantenimiento e inspección sólo con herramientas apropiadas.*
- *No abra los componentes eléctricos.*

2.2 Dispositivos de seguridad

2.2.1 Dispositivos de seguridad – Unidad de control

La unidad de control tiene los siguientes dispositivos de seguridad como protección contra sobrecarga:

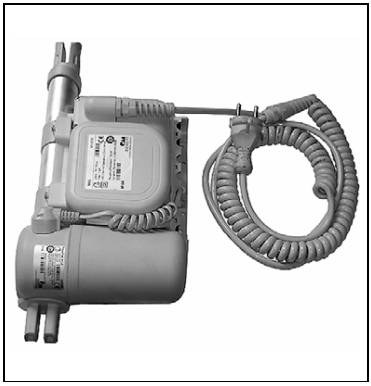

- Los interruptores de fin de carrera desconectan los motores de cilindrada variable cuando alcanzan su posición final.
- Un interruptor térmico desconecta la unidad de control en caso de sobrecalentamiento.

  La unidad de control está de nuevo lista para funcionar después de una fase de reposo de 20 a 30 minutos.

¡Atención!

- *La cama de cuidados no tiene un interruptor de emergencia separado.*
- *En casos de emergencia saque la clavija de red del tomacorriente de red.*
- *En las camas de cuidados con caja de acumulador montada puede suceder que el movimiento continúe aunque se haya sacado la clavija de la red.*
  En este caso saque el cable de la caja de acumulador de la unidad de control.

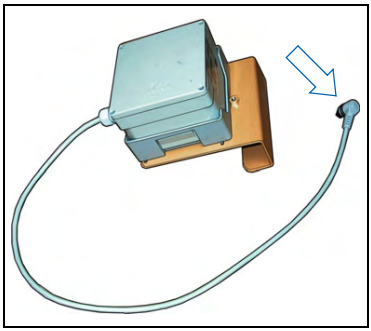

2.2.2 Dispositivos de seguridad – Desenclavamiento de emergencia ajuste de la cabecera

La cabecera de la cama de cuidados se puede soltar en caso que falle el correspondiente motor de cilindrada variable quitando un cierre rápido en el motor de cilindrada variable y después se puede bajar de forma manual.

Ajuste de la cabecera – Desenclavamiento de emergencia y descenso

¡Peligro de lesión!
Para el desenclavamiento de emergencia del ajuste de la cabecera se necesitan dos personas.

1. (Persona 1)
   Suba la cabecera de la superficie de descanso.
2. (Persona 2)
   Quite el cierre rápido en la varilla del empujador como sigue:
   - Abra el gancho de seguridad.
   - Saque el perno de cierre rápido del alojamiento.
3. Baje lentamente la cabecera de la superficie de descanso.

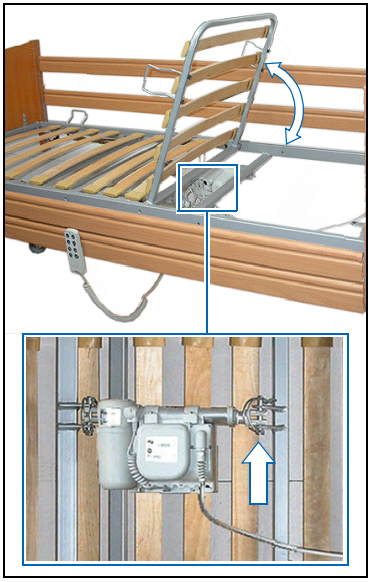

Ajuste de la cabecera – Nueva puesta en funcionamiento

1. Asegure el funcionamiento correcto del motor de cilindrada variable.
2. Ajuste la varilla del empujador en el motor de cilindrada variable de forma que se pueda emplear de nuevo el cierre rápido.
3. Monte de nuevo el cierre rápido.

2.3 Medidas de seguridad

2.3.1 Medidas de seguridad – Limitaciones durante el uso

Determinadas enfermedades o estados clínicos del paciente pueden limitar el uso de la cama de cuidados.

Consulte el correspondiente médico especialista antes de usar la cama de cuidados.

2.3.2 Medidas de seguridad – Medidas de separación y distancias del barandal

¡Peligro de lesión y para la vida por aplastamiento!

- *Observe la persona que se encuentra en la cama de cuidados y el entorno de la cama durante un procedimiento de ajuste.*
- *Garantice en el caso de los pacientes con falta de peso que el paciente no resbale entre el apoyo y el barandal.*
- *Emplee en el caso de los pacientes con falta de peso la protección de barandal de Days Healthcare que se puede adquirir opcionalmente, véase página 72.*
- *Enclave siempre correctamente los barandales.*

Especialmente para las personas con peso muy bajo ejecute las siguientes comprobaciones y tome en caso dado las correspondientes contramedidas en la cama de cuidados:

- **Comprobación:**
  El paciente no debe llegar entre el colchón y el barandal.
  Contramedida:
  Emplee sólo colchones con una anchura de la superficie de descanso de 90 cm.

- **Comprobación:**
  El paciente no debe llegar entre los largueros del barandal.
  Contramedida:
  Emplee la protección de barandal opcional de Days Healthcare, *véase página 72*.

2.3.3 Medidas de seguridad – Enclavamiento del interruptor manual

¡Peligro para la vida por cambiar la posición del paciente!

- *Si un cambio de posición puede poner en peligro al paciente (consulte el médico especializado) enclave el interruptor manual, véase página 49, o véase página 50.*
- *Compruebe el enclavamiento del interruptor manual. Al pulsarse las teclas no debe suceder ningún desplazamiento.*
- *En caso que el funcionamiento no sea correcto se debe sustituir el interruptor manual o la unidad de control.*

2.4 Uso conforme a lo prescrito

Las camas de cuidados Days Healthcare se diseñaron conforme a la norma DIN EN 1970 para el uso permanente por personas impedidas.

Las camas de cuidados Days Healthcare sirven para:

- Aliviar / compensar una minusvalía o incapacidad de los pacientes
- Aliviar las condiciones de trabajo de las personas cuidadoras.

En el área del cuidado doméstico así como en asilos de ancianos las camas de cuidados Days Healthcare también se pueden emplear en correspondencia a la norma DIN EN 60601-2-38 para el diagnóstico, el tratamiento y la observación de los pacientes bajo control médico.

Los campos de utilización de las camas de cuidados son:

- El cuidado doméstico
- Los asilos de ancianos y los centros de rehabilitación

¡Limitación del uso!

- *Por su construcción las camas de cuidados Days Healthcare sólo están autorizadas para ser usadas por personas mayores de 12 años.*
- *Los pacientes con una estatura de más de 195 cm no deben usar la cama de cuidados.*

3 Volumen de suministro

3.1 Suministro

Todos los componentes de la cama de cuidados están empaquetados en una unidad fácil de manejar y agrupados sobre una paleta de transporte en correspondencia al pedido.

Compruebe la integridad del suministro con las listas siguientes antes de comenzar el emplazamiento de la cama de cuidados.

En caso que reconozca defectos o falten componentes diríjase a su comerciante especializado de Days-Healthcare (véase cuño del comerciante al dorso de la cubierta).

Indicación

Guarde todos los cartones para un almacenamiento ulterior de la cama de cuidados.

3.2 Volumen de suministro – Listado

Superficie de descanso y bastidor de la cama

(A) Superficie de descanso cabecera
(1 unidad)
(con alojamientos para el elevador)

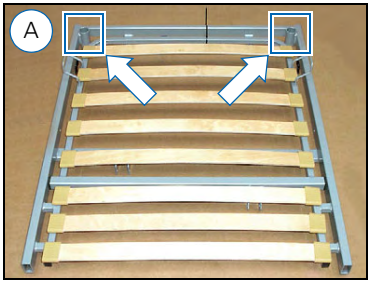

(B) Superficie de descanso piecero
(1 unidad)

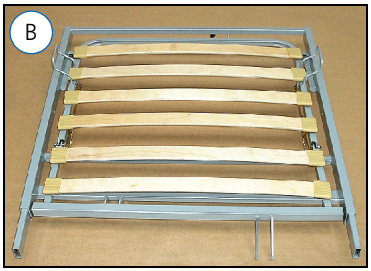

(C) Soportes del colchón
(4 unidades)
(con tornillos de sujeción)
En algunos modelos, los soportes del colchón ya están soldados en el marco.

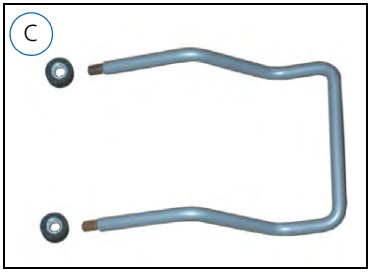

(D) Pernos de cierre rápido
(4 unidades)
Palancas de sujeción
(6 unidades)

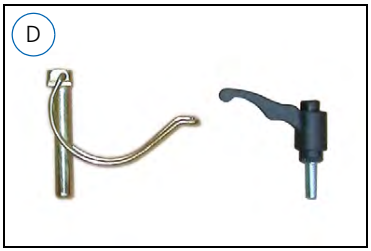

(E) Frentes (2 unidades)
(no para Vario T)

(F) Piezas en T (4 unidades)
(no para Vario T)

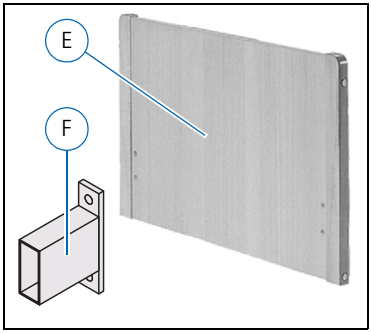

(G) Barandales (4 unidades)
(no para Vario T)

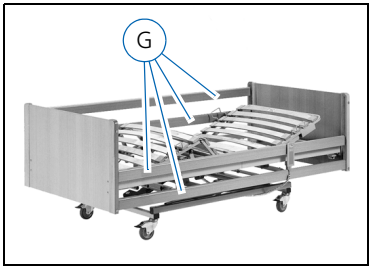

(H) Correderas del barandal
(4 unidades)
(no para Vario T)

(I) Tapas para el barandal
(8 unidades)
(inclusive resorte de presión)
(no para Vario T)

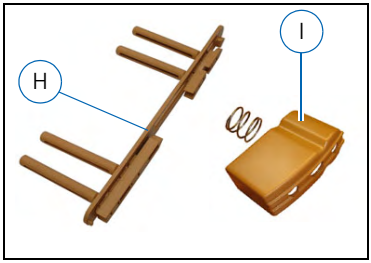

(J) Elevador (1 unidad)

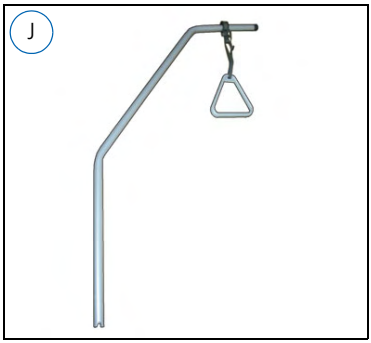

(K) Recubrimiento de madera para la superficie de descanso (2 unidades)
(sólo en Casa Comfort II)

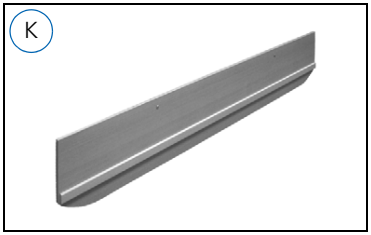

Componentes electrónicos

(A) Elevador de tijeras (1 unidad)
(inclusive motor de elevación)
dependiendo del equipamiento, con

- Enclavamiento individual de los rodillos guiadores
- Enclavamiento central de los rodillos guiadores
- Pies del plato

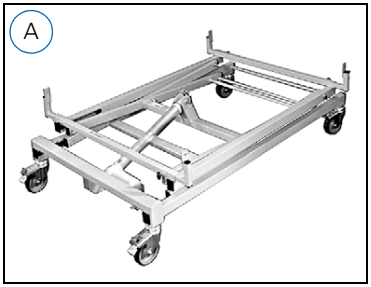

(B) Motor de cilindrada variable con unidad de control
(1 unidad)
(para el ajuste de la cabecera)
(inclusive tapón ciego y protector)

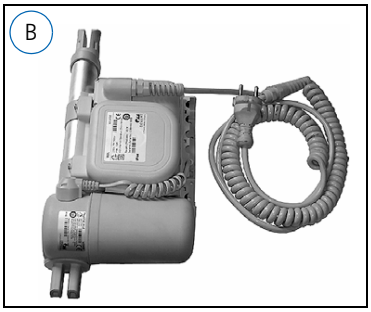

(C) Motor de cilindrada variable
(1 unidad)
(para ajustar el piecero)

(D) Interruptor manual (1 unidad)
(inclusive llave magnética o llave mecánica)

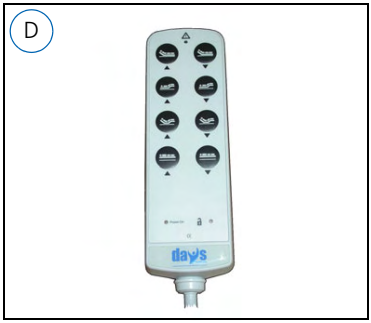

Indicación
En dependencia de la especificación existen diferentes ejecuciones de interruptores manuales, véase página 39.

(E) Caja de acumulador (1 unidad)
(inclusive soporte y tornillo de sujeción)

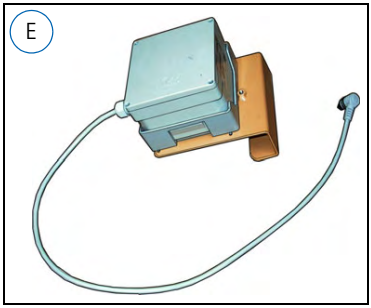

Indicación
La caja de acumulador sólo es necesaria para las camas de cuidados con posición Trendelenburg.

4 Montaje, desmontaje, almacenamiento

4.1 Cama de cuidados – Denominación de los componentes

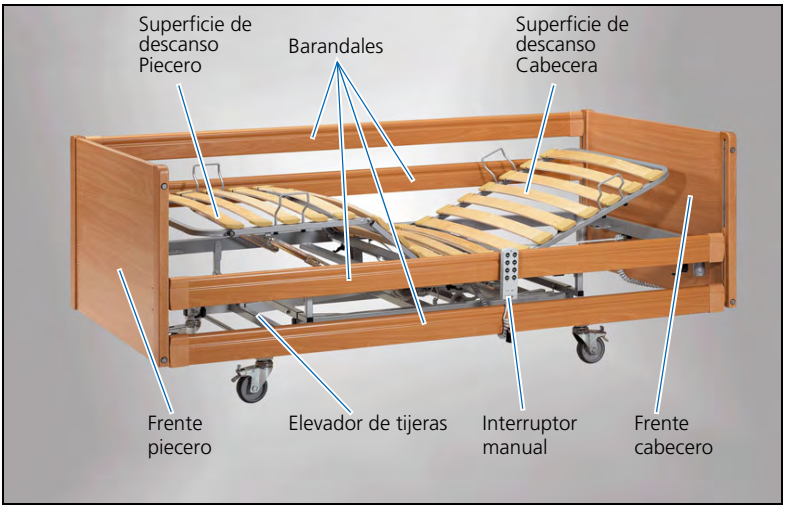

4.2 Cama de cuidados – Lugar de emplazamiento

Garantice al seleccionar el lugar que por lo menos en un lado de la cama haya espacio suficiente para tratar a la persona a cuidar y que en la cercanía de la cama de cuidados haya un tomacorriente.

La ilustración muestra las medidas de la superficie de emplazamiento y la superficie libre necesaria.

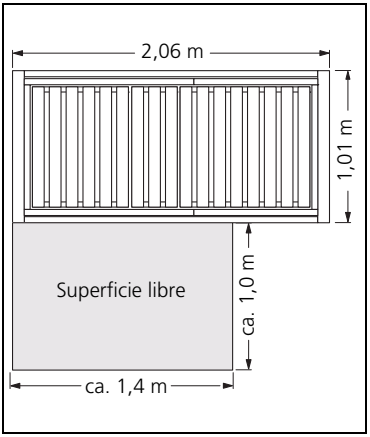

4.3 Cama de cuidados – Montaje

Indicación

- *La cama de cuidados se puede montar por una persona. Después del desempaquetado de los componentes se necesitan aprox. 15 minutos para el montaje.*
- *La especificación "a la derecha" o "a la izquierda" de la cama de cuidados está definida con vistas hacia la cabecera.*

Compruebe la integridad del suministro antes de comenzar con el emplazamiento de la cama de cuidados, véase página 17.

En caso que reconozca defectos o falten componentes diríjase a su comerciante especializado de DaysHealthcare (véase cuño del comerciante al dorso de la cubierta).

¡Peligro de aplastamiento!

- *En todas las articulaciones de la cama de cuidados y los puntos de apoyo de la superficie de descanso existe un alto peligro de pillado o aplastamiento.*
- *Asegure las articulaciones ajustables con medidas apropiadas contra una abertura o cierre no intencional.*

¡Peligro de lesión por un montaje erróneo!

- *Garantice el montaje correcto de todos los componentes de la cama de cuidados, véase página 22.*
- *Compruebe después del montaje el funcionamiento correcto de todas las posibilidades de ajuste, véase página 37.*

¡Peligro de accidente!

- *Ejecute los trabajos de montaje sólo con herramientas apropiadas.*
- *Ejecute los trabajos de montaje sólo si Vd. tiene experiencias en el manejo con las herramientas necesarias.*

4.3.1 Montaje de la superficie de descanso

1. Coloque y atornille los cuatro soportes del colchón (A) en los agujeros (B) del marco de la superficie de descanso.

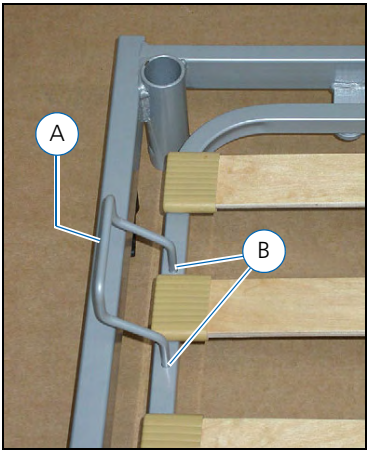

2. Apoye el piecero (C) de la superficie de descanso – con el lado inferior hacia delante – contra una pared libre.
3. Ponga la cabecera (D) de la superficie de descanso.

¡Peligro de lesión!
Garantice que las partes móviles de la superficie de descanso estén aseguradas con atadores de cables o con la cinta de seguridad. Existe peligro de pillaje y aplastamiento para las manos y los dedos.

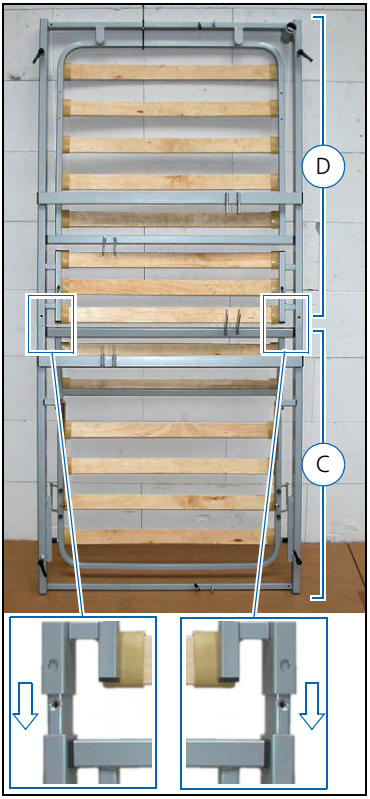

4. Coloque dos palancas de fijación (E) en el agujero y asegúrelas.

   Las palancas de fijación no deben indicar hacia afuera después de asegurarlas.

4.3.2 Montaje de los motores de cilindrada variable

En la superficie de descanso se deben montar dos motores de cilindrada variable.

A Motor de cilindrada variable con unidad de control (para ajustar la cabecera)

B Motor de cilindrada variable (para ajustar el piecero)

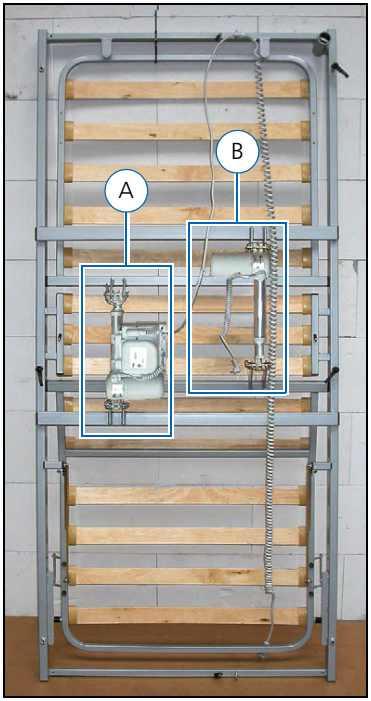

1. El motor de cilindrada variable con unidad de control (A) se debe montar de forma que el lado plano del motor indique a la madera de la superficie de descanso y la varilla del empujador (C) a la cabecera.

¡Atención!
Tenga necesariamente en cuenta la dirección de montaje de los motores de cilindrada variable (etiqueta adhesiva en la cama de cuidados).

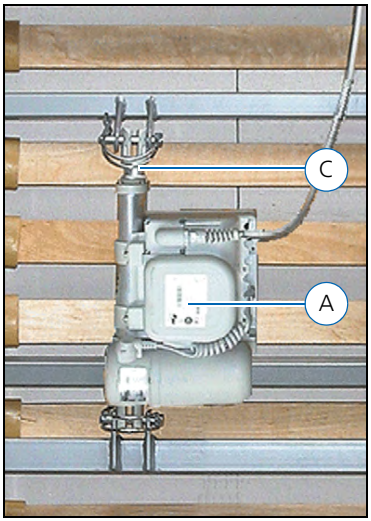

2. Fije el motor de cilindrada variable con unidad de control con los pernos de cierre rápido (D) en los soportes del marco.
3. Cierre los ganchos de los pernos de cierre rápido.

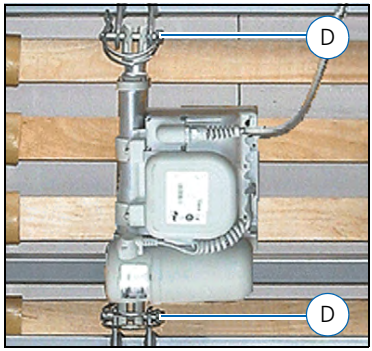

4. Enrosque bien con la mano el cable del motor de cilindrada variable con unidad de control en el pasador de cable (E) en la cabecera o el piecero.

Indicación

El lugar del atornillado depende de la posición del tomacorriente de pared.

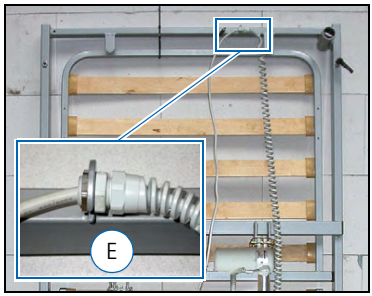

5. El segundo motor de cilindrada variable (B) se debe montar de forma que el motor indique al centro de la superficie de descanso y la varilla del empujador (F) al piecero.

¡Atención!

Tenga necesariamente en cuenta la dirección de montaje de los motores de cilindrada variable (etiqueta adhesiva en la cama de cuidados).

6. Fije el motor de cilindrada variable con los pernos de cierre rápido (G) en los soportes del marco.
7. Cierre los ganchos de los pernos de cierre rápido.

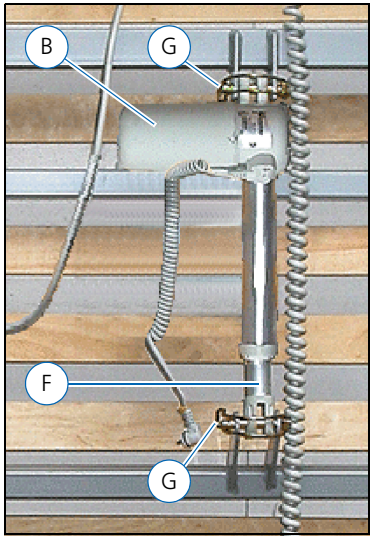

4.3.3 Conexión del interruptor manual y el motor de cilindrada variable para el piecero

Indicación

- *El motor de cilindrada variable con unidad de control se ha conectado en la fábrica a la unidad de control.*
- *Garantice que no se dañen las juntas tóricas en la clavija cuando enchufe la clavija.*

1. Quite el tapón ciego.
2. Conecte la clavija (A) del interruptor manual en el conector (B) de la unidad de control (símbolo rojo).

   La punta de la clavija debe alinearse a la ranura guía del conector.

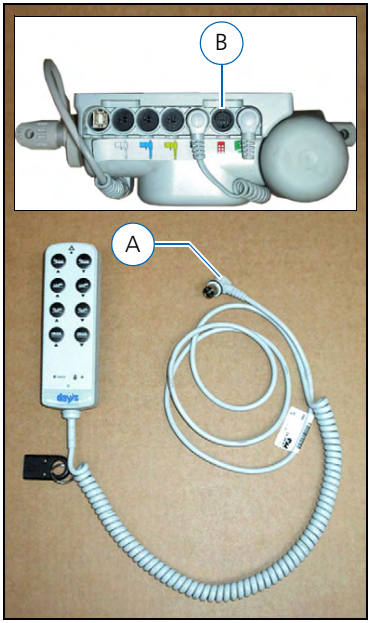

3. Asegure el cable del interruptor manual con el pasador de cable (C) en el marco.

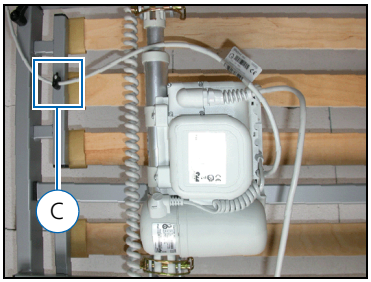

4. Conecte la clavija (D) del segundo motor de cilindrada variable en el conector (E) de la unidad de control (símbolo amarillo).

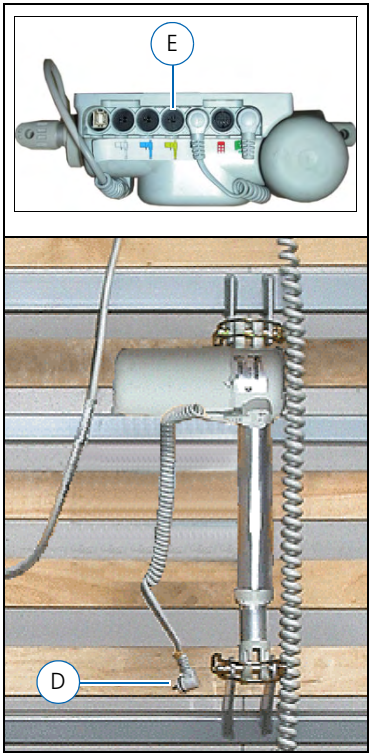

4.3.4 Preparación del elevador de tijeras

1. Suelte los cuatro tornillos de inmovilización (A) para el ajuste de anchura de los alojamientos de la superficie de descanso (B).
2. Saque los cuatro alojamientos de la superficie de descanso (B) del elevador de tijeras, gírelos 90° e introdúzcalos de nuevo alineados hacia arriba (véase C).
3. Alinee los alojamientos de la superficie de descanso (B) a la anchura aproximada de la superficie de descanso.

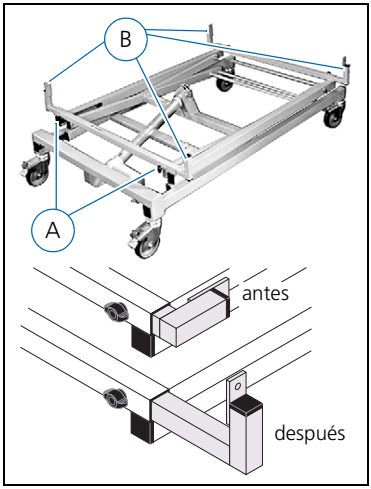

4.3.5 Ensamblado de la superficie de descanso y el elevador de tijeras

1. Coloque el elevador de tijeras (A) delante de la superficie de descanso.

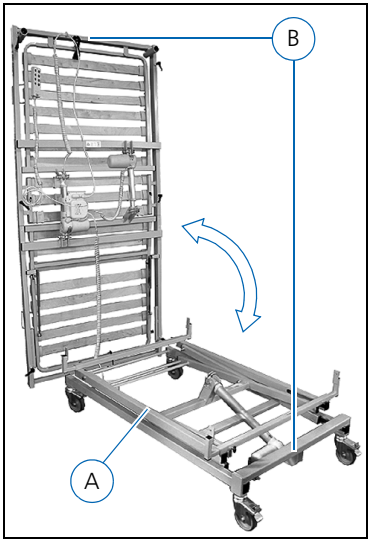

Indicación
El motor de elevación del elevador de tijeras tiene que indicar contrario a la superficie de descanso. Las etiquetas adhesivas "Cabecero" (B) en el marco de la superficie de descanso y en el elevador de tijeras tienen que estar en el mismo lado después de la colocación de la superficie de descanso.

2. Inmovilice los frenos del elevador de tijeras, véase página 57.

3. Enchufe la clavija del motor de elevación en el elevador de tijeras en la hembrilla (C) de la unidad de control (símbolo azul).

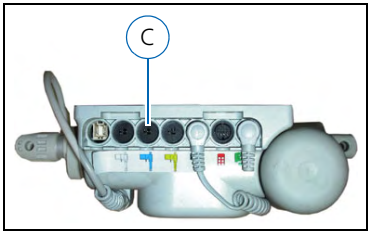

4. ierre la hilera de clavijas con el protector suministrado.

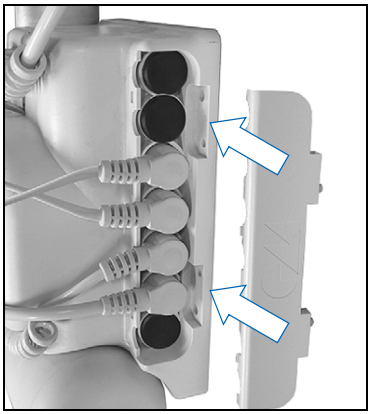

¡Atención!
El cable del elevador de tijeras se tiene tender libre a la unidad de control y no debe estar torcido, doblado ni enredado.

5. Coloque cuidadosamente la superficie de descanso sobre los alojamientos del elevador de tijeras.

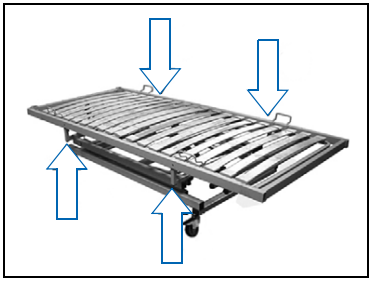

6. Atornille la superficie de descanso atornillando los tornillos de fijación en los alojamientos de la superficie de descanso.

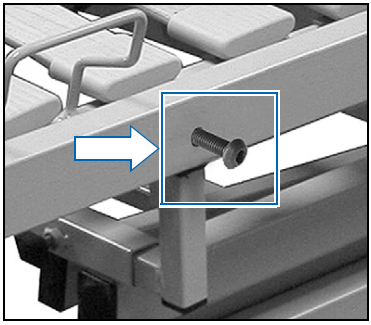

7. Alinee el elevador de tijeras centrado debajo de la superficie de descanso ajustando la distancia (D) en los cuatro alojamientos de la superficie de descanso (E).
8. Apriete los tornillos de inmovilización (F) de los cuatro alojamientos de la superficie de descanso (E).
9. Quite todos los dispositivos de seguridad para el transporte en el cabecero y el piecero de la superficie de descanso.

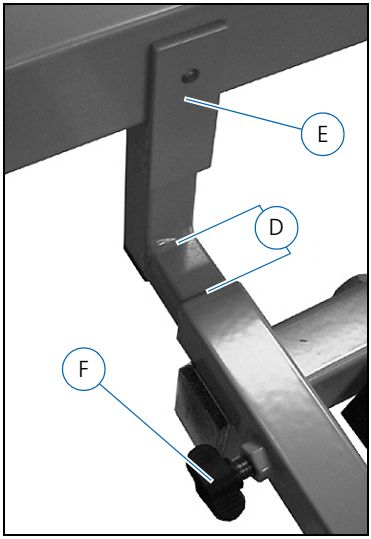

4.3.6 Montaje de los frentes

1. Atornille las cuatro piezas en T (A) en los frentes.

   Tornillo de cabeza de lenteja; M6 × 25

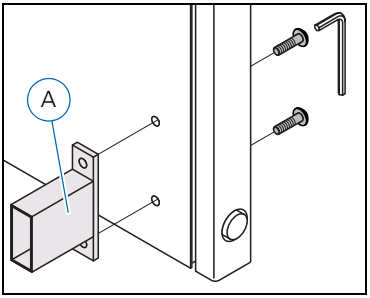

2. Introduzca el frente con las guías de las piezas en T (A) hasta el tope en los tubos del marco de la superficie de descanso.
3. Asegure el ensamblado del frente enroscando y fijando la palanca de fijación (B).
4. Monte el segundo frente de la misma forma.

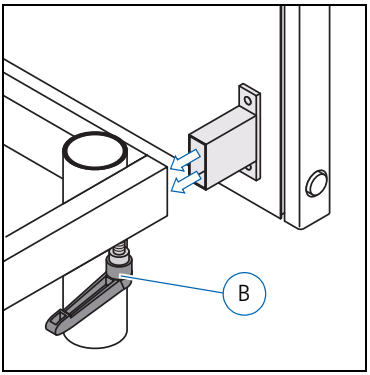

4.3.7 Vista general de todas las conexiones de la unidad de control

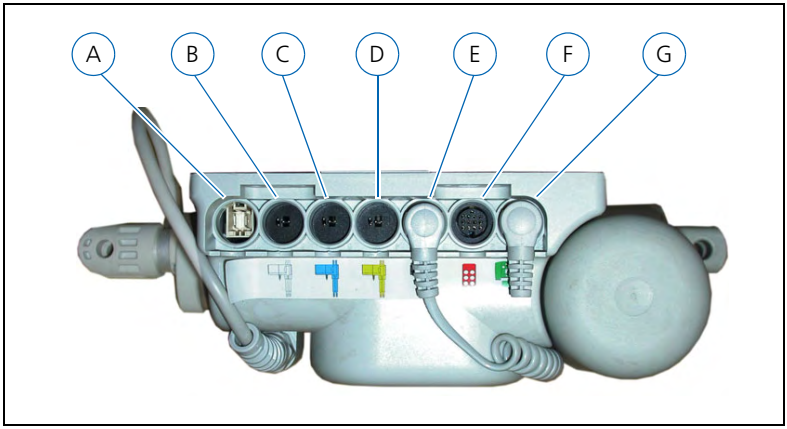

A: Caja de acumulador (opción)

B: No ocupado

C: Motor de cilindrada variabler – Elevador de tijeras (símbolo azul)

D: Motor de cilindrada variable – Superficie de descanso, piecero (símbolo amarillo)

E: Motor de cilindrada variable con unidad de control – Superficie de descanso, cabecera (símbolo negro)

F: Interruptor manual (símbolo rojo)

G: No ocupado

Indicación

Todas las conexiones no ocupadas se deben cerrar con tapones ciegos.

4.3.8 Colocación de los barandales

Los largueros de los barandales tienen diferentes agujeros.

- En el larguero superior (A) los agujeros están desplazados hacia abajo.
- En el larguero inferior (B) los agujeros están desplazados hacia arriba.

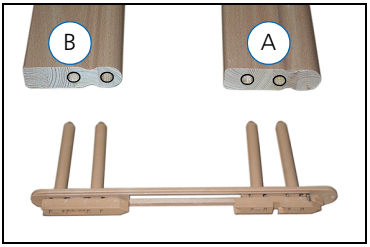

1. Pulse el botón (C) y manténgalo pulsado.
2. Coloque la corredera del barandal (D) con el lado puntiagudo hacia arriba en el carril de guía de un lado frontal y suba el canto inferior hasta encima del botón (C).
3. Suelte el botón (C).

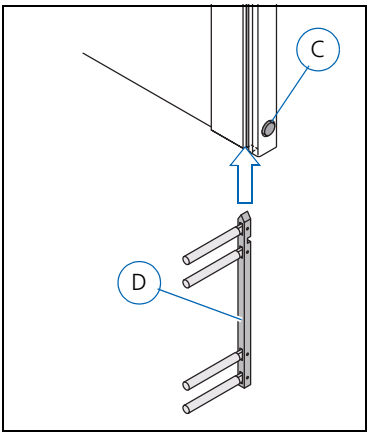

4. Ponga las tapas de plástico (E) en los barandales (tenga en cuenta la posición del agujero).

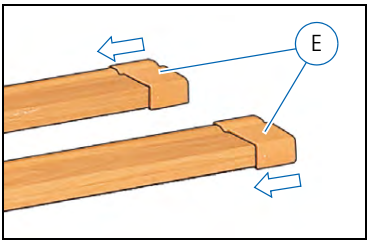

Indicación

Compruebe antes si el resorte de presión se encuentra en la tapa.

5. Coloque los largueros inclusive las tapas de plástico en las espigas de la corredera del barandal.

   Tenga en cuenta las diferentes imágenes de agujero en los lados frontales de los largueros.

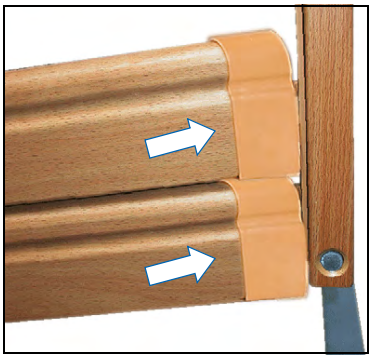

6. Coloque cuidadosamente el otro extremo de los largueros en el suelo.
7. Coloque la segunda corredera del barandal – con el lado puntiagudo hacia arriba – en los agujeros de los largueros.

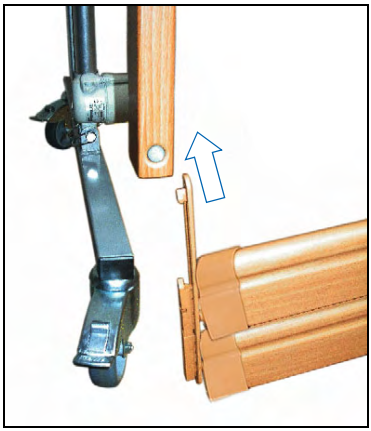

8. Mantenga pulsado el botón (F) y coloque la corredera del barandal desde abajo en el carril de guía y suba el canto inferior hasta encima del botón (F).
9. Arrastre el barandal hacia arriba hasta que enclave en el enclavamiento superior.
10. Proceda de la misma forma con el otro lado de la cama de cuidados.

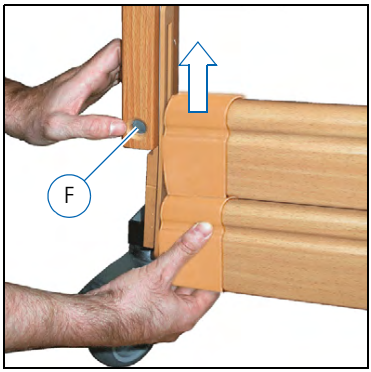

4.3.9 Montaje del elevador

1. Coloque el elevador en el alojamiento de la cabecera de la superficie de descanso y gire hasta que se bloquee el elevador.
2. Desplace el lazo del triángulo en el tubo del elevador.

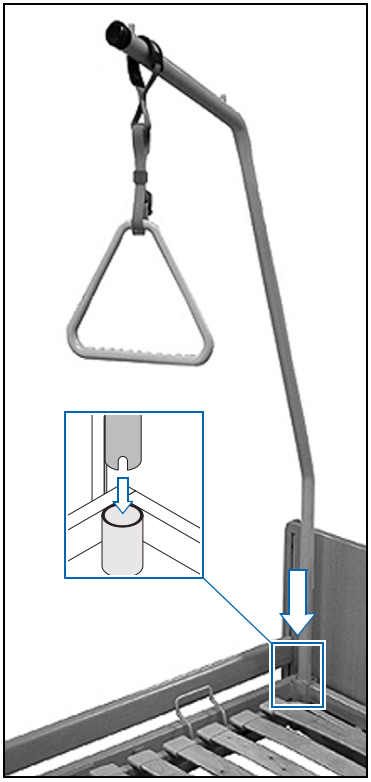

4.3.10 Tendido del cable de alimentación de red

Tenga en cuenta lo siguiente para el tendido del cable:

- Tienda el cable sin tensión de tracción.
- Evite una flecha grande del cable.
- No tienda el cable cerca de lugares de aplastamiento o cizallamiento.
- Compruebe todas las funciones de la cama de cuidados después de tender el cable de alimentación de red.

4.4 Caja de acumulador (opción)

4.4.1 Caja de acumulador – Indicaciones generales

En las camas de cuidados con la función Posición Trendelenburg es obligatorio el empleo de una batería recargable (caja de acumulador) (conforme a la norma EN 60601-2-38).

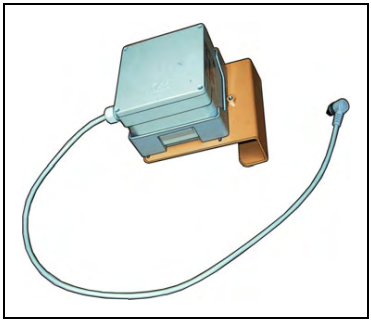

Todos los ajustes de la cama de cuidados se pueden realizar entre 5 y 15 veces con la caja de acumulador (en dependencia del ajuste seleccionado y el peso del paciente).

4.4.2 Caja de acumulador – Montaje

1. Desplace la cabecera hacia arriba.
2. Enchufe la caja de acumulador (A) en el soporte suministrado (B) y colóquela en el marco debajo de la cabecera.
3. Fije el tornillo de sujeción (C).

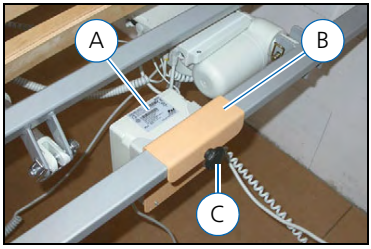

4. Conecte la caja de acumulador en la conexión (D) de la unidad de control.

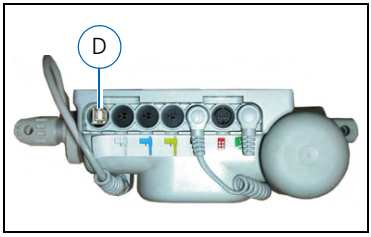

4.4.3 Caja de acumulador – Carga

- La caja de acumulador se carga automáticamente cuando se enchufa la clavija a la red.
- El tiempo de carga asciende como mínimo a 12 horas.
- Se excluye una carga excesiva de la batería por un circuito de protección.
- La caja de acumulador no se debe almacenar por un largo espacio de tiempo sin carga.
- La caja de acumulador se debe recargar una vez al mes aunque no se use.
- Una señal de aviso señaliza que se alcanzó el límite de descarga.

4.5 Ejecución de una prueba de funcionamiento

Indicaciones

- *Tenga en cuenta las indicaciones de seguridad cuando conecte la clavija a la red y compruebe los motores de cilindrada variable en la página 54.*
- *Compruebe si se han quitado los dispositivos de seguridad para el transporte en la cabecera y el piecero de la superficie de descanso.*
- *Tenga en cuenta al desplazar los motores que no se aplasten o estiren demasiado los cables de la cama de cuidados.*

1. Enchufe la clavija de red de la cama de cuidados en un tomacorriente de pared (230V ~ / 50Hz).
2. Compruebe el funcionamiento correcto de todos los movimientos de desplazamiento de la cama de cuidados.

   Asegure durante los movimientos de desplazamiento que todos los cables tendidos tengan suficiente holgura y no se doblen ni aplasten.

   - Desplace la cama de cuidados a la posición más alta.
   - Desplace la cama de cuidados a la posición más baja.
   - Desplace la cabecera a la posición más alta.
   - Desplace la cabecera a la posición más baja.
   - Desplace el piecero a la posición más alta.
   - Desplace la piecera a la posición más baja.

4.6 Cama de cuidados – Desmontaje

Desmonte la cama de cuidados en secuencia contraria, como se describe en el capítulo "4.3 Cama de cuidados – Montaje" a partir de la página 22.

Tenga en cuenta los siguientes puntos adicionales:

¡Peligro de lesión!

- *Fije las partes móviles de la superficie de descanso en el marco de la cama de cuidados con la cinta de seguridad (A) para no lesionar a ninguna persona durante el desmontaje.*
- *Existe peligro de pillado y aplastamiento si no se aseguran las superficies de descanso.*

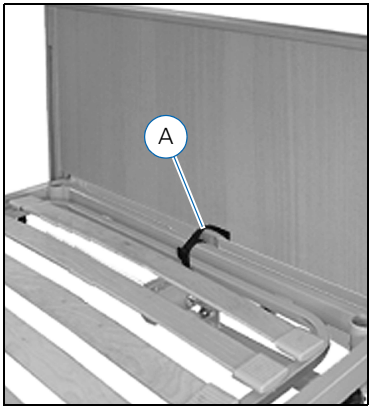

5 Interruptor manual

5.1 Interruptor manual – Informaciones sobre las variantes

Todos los movimientos de desplazamiento de la cama de cuidados se realizan a través del interruptor manual.

La cama de cuidados puede equiparse con diferentes interruptores manuales.

Vd. puede leer la denominación del interruptor manual en la etiqueta adhesiva blanca en el cable.

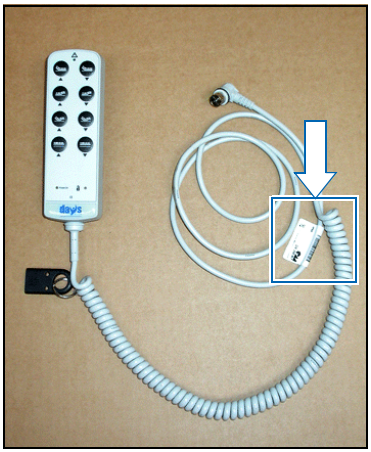

Se pueden obtener los siguientes interruptores manuales:

IPROXX /SE	Interruptor manual estándar sin posición Trendelenburg con enclavamiento magnético (véase página 40)
IPROXX /SE+	Interruptor manual con posición Trendelenburg y enclavamiento magnético (véase página 41)
IPROXX /SM	Interruptor manual sin posición Trendelenburg y con enclavamiento mecánico (véase página 43)
IPROXX /SM+	Interruptor manual con posición Trendelenburg y enclavamiento mecánico (véase página 44)
IPROXX /SMP	Interruptor manual programable sin posición Trendelenburg y con enclavamiento mecánico (véase página 46)
IPROXX /SMP+	Interruptor manual programable con posición Trendelenburg y enclavamiento mecánico (véase página 47)

5.2 Interruptor manual – Estándar (IPROXX /SE)

¡Atención!

Tenga en cuenta en la operación del interruptor manual las indicaciones de seguridad contenidas en el capítulo "2 Seguridad" a partir de la página 7 y en la página 49 y siguientes.

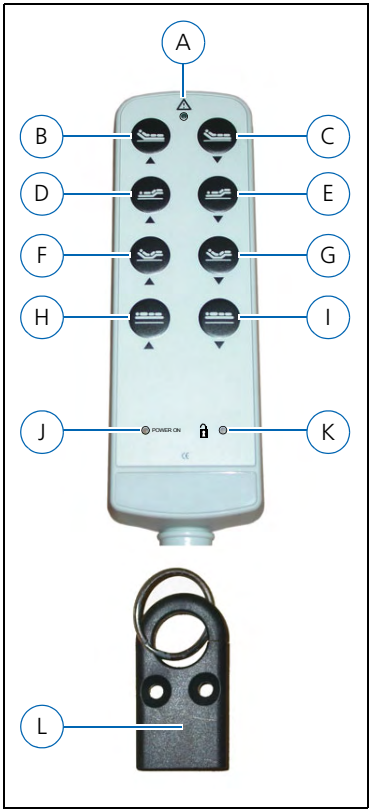

A LED – Motores de cilindrada variable
- Se ilumina verde: motor(es) de cilindrada variable activo(s)
- No se ilumina: motor(es) de cilindrada variable desconectado(s)

B Subir cabecera

C Bajar cabecera

D Subir piecero

E Bajar piecero

F Subir cabecera y piecero

G Bajar cabecera y piecero

H Subir bastidor de la cama

I Bajar bastidor de la cama

J LED – Power On
- Se ilumina amarillo: alimentación de corriente activa
- No se ilumina: alimentación de corriente desconectada

K LED – Enclavamiento
- Se ilumina amarillo: interruptor manual desenclavado
- No se ilumina: interruptor manual enclavado

L Llave magnética
- El interruptor manual se enclava o desenclava con la llave magnética.
- Mueva el extremo plano de la llave magnética sobre el símbolo de la llave (K)
- El interruptor manual se enclava o desenclava alternando.
- Estado: véase LED – Enclavamiento
- Otras informaciones, véase página 49

5.3 Interruptor manual – IPROXX /SE+

¡Atención!

Tenga en cuenta en la operación del interruptor manual las indicaciones de seguridad contenidas en el capítulo "2 Seguridad" a partir de la página 7 y en la página 49 y siguientes.

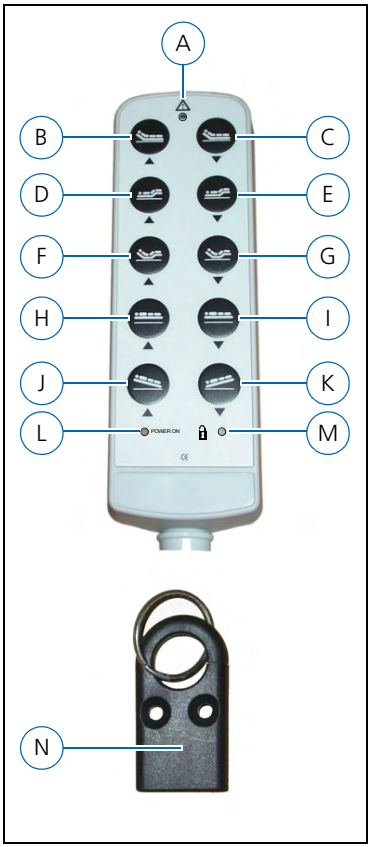

A LED – Motores de cilindrada variable
- Se ilumina verde: motor(es) de cilindrada variable activo(s)
- No se ilumina: motor(es) de cilindrada variable desconectado(s)

B Subir cabecera

C Bajar cabecera

D Subir piecero

E Bajar piecero

F Subir cabecera y piecero

G Bajar cabecera y piecero

H Subir bastidor de la cama

I Bajar bastidor de la cama

J "Posición Anti-Trendelenburg"

K Posición Trendelenburg

L LED – Power On
- Parpadea:
  Se está cargando el acumulador de la caja de acumulador
- Se ilumina amarillo:
  Caja de acumulador conectada y completamente cargada
- No se ilumina:
  Caja de acumulador no conectada

M LED – Enclavamiento
- Se ilumina verde: modo de paciente (posición Trendelenburg bloqueada)
- Se ilumina naranja: modo de enfermera (todas las teclas de mando están liberadas)
- No se ilumina: interruptor manual enclavado

N Llave magnética
- Modo de paciente = pase la llave magnética una vez desde el modo bloqueado sobre el símbolo de llave (M)
- Modo de enfermera = pase la llave magnética 2 veces desde el modo bloqueado sobre el símbolo de llave (M)
- Bloqueo = pase la llave 1 vez desde el modo de enfermera sobre el símbolo de llave (M)
- Estado: véase LED – Enclavamiento
- Otras informaciones véase página 49

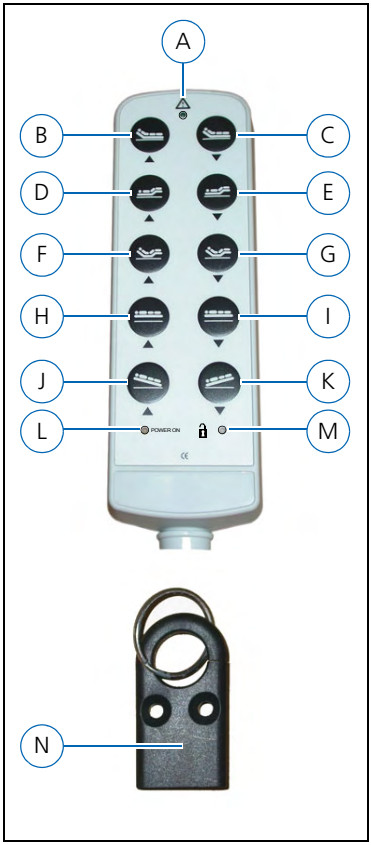

5.4 Interruptor manual – IPROXX /SM

¡Atención!

Tenga en cuenta en la operación del interruptor manual las indicaciones de seguridad contenidas en el capítulo "2 Seguridad" a partir de la página 7 y en la página 49 y siguientes.

A LED – Motores de cilindrada variable
- Se ilumina verde: motor(es) de cilindrada variable activo(s)
- No se ilumina: motor(es) de cilindrada variable desconectado(s)

B Subir cabecera

C Bajar cabecera

D Subir piecero

E Bajar piecero

F Subir cabecera y piecero

G Bajar cabecera y piecero

H Subir bastidor de la cama

I Bajar bastidor de la cama

J LED – Power On
- Se ilumina amarillo: alimentación de corriente activa
- No se ilumina: alimentación de corriente desconectada

K LED – Enclavamiento
- Se ilumina amarillo: interruptor manual desenclavado
- No se ilumina: interruptor manual enclavado

L Llave mecánica
- Llave para el ajuste mecánico del enclavamiento (en el lado trasero del interruptor manual)
- Cambiar modo: inserte la llave y gírela a la posición deseada
- La flecha indica al modo actual

M Las teclas de mando están bloqueadas

N Todas las teclas de mando están liberadas

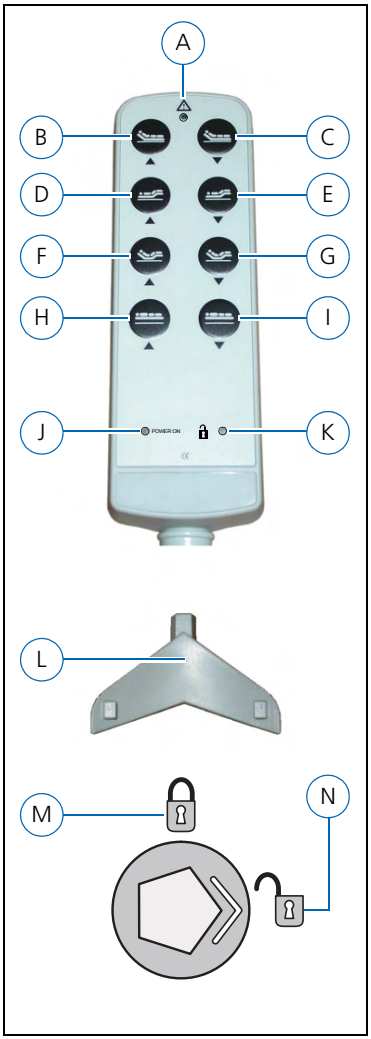

5.5 Interruptor manual – IPROXX /SM+

¡Atención!

Tenga en cuenta en la operación del interruptor manual las indicaciones de seguridad contenidas en el capítulo "2 Seguridad" a partir de la página 7 y en la página 49 y siguientes.

A LED – Motores de cilindrada variable
- Se ilumina verde: motor(es) de cilindrada variable activo(s)
- No se ilumina: motor(es) de cilindrada variable desconectado(s)

B Subir cabecera

C Bajar cabecera

D Subir piecero

E Bajar piecero

F Subir cabecera y piecero

G Bajar cabecera y piecero

H Subir bastidor de la cama

I Bajar bastidor de la cama

J "Posición Anti-Trendelenburg"

K Posición Trendelenburg

L LED – Power On
- Se ilumina amarillo: alimentación de corriente activa
- No se ilumina: alimentación de corriente desconectada

M LED – Enclavamiento
- Se ilumina verde: modo de paciente (posición Trendelenburg bloqueada)
- Se ilumina naranja: modo de enfermera (todas las teclas de mando están liberadas)
- No se ilumina: interruptor manual enclavado

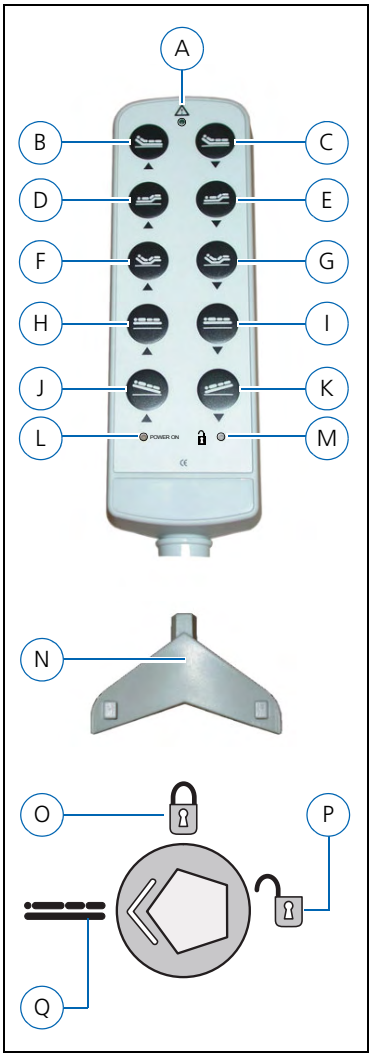

N Llave mecánica
- Llave para el ajuste mecánico del enclavamiento (en el lado trasero del interruptor manual)
- Cambiar modo: inserte la llave y gírela a la posición deseada
- La flecha indica al modo actual

O Las teclas de mando están bloqueadas
- LED – Enclavamiento (M) no se ilumina

P Modo de enfermera
- Todas las teclas de mando están liberadas
- LED – Enclavamiento (M) se ilumina naranja

Q Modo de paciente
- Posición Trendelenburg bloqueada
- LED – Enclavamiento (M) se ilumina verde

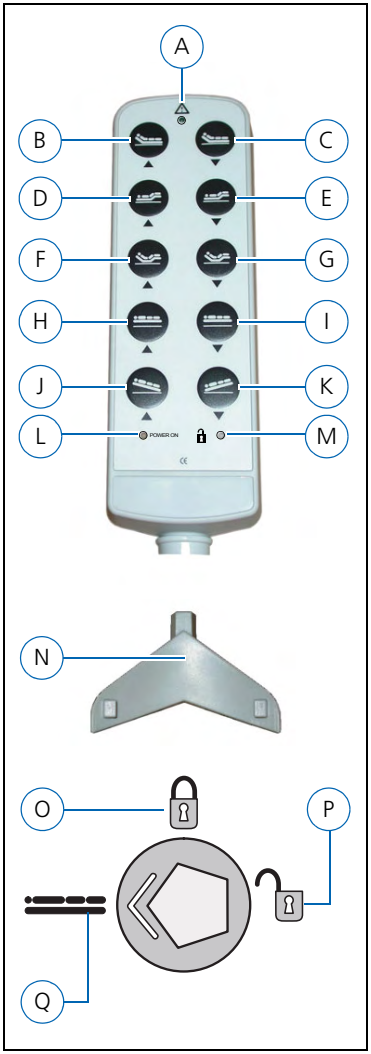

5.6 Interruptor manual – IPROXX /SMP

¡Atención!

Tenga en cuenta en la operación del interruptor manual las indicaciones de seguridad contenidas en el capítulo "2 Seguridad" a partir de la página 7 y en la página 49 y siguientes.

A LED – Motores de cilindrada variable
- Se ilumina verde: motor(es) de cilindrada variable activo(s)
- No se ilumina: motores de cilindrada variable desconectados

B Subir cabecera

C Bajar cabecera

D Subir piecero

E Bajar piecero

F Subir cabecera y piecero

G Bajar cabecera y piecero

H Subir bastidor de la cama

I Bajar bastidor de la cama

J LED – Enclavamiento
- Se ilumina amarillo: las teclas de mando en las que se ilumina el LED están liberadas
- No se ilumina: las teclas de mando en las que no se ilumina el LED están bloqueadas

K LED – Power On
- Se ilumina amarillo: alimentación de corriente activa
- No se ilumina: alimentación de corriente desconectada

L Llave mecánica
- Llave para el ajuste mecánico del enclavamiento (en el lado trasero del interruptor manual)
- Cambiar modo: inserte la llave y gírela a la posición deseada
- La flecha indica al modo actual

M Las teclas de mando están bloqueadas

N Modo de enfermera – Todas las teclas de mando están liberadas

O Modo de paciente – Todas las teclas de mando así programadas están liberadas

P Modo de programación (véase página 51)

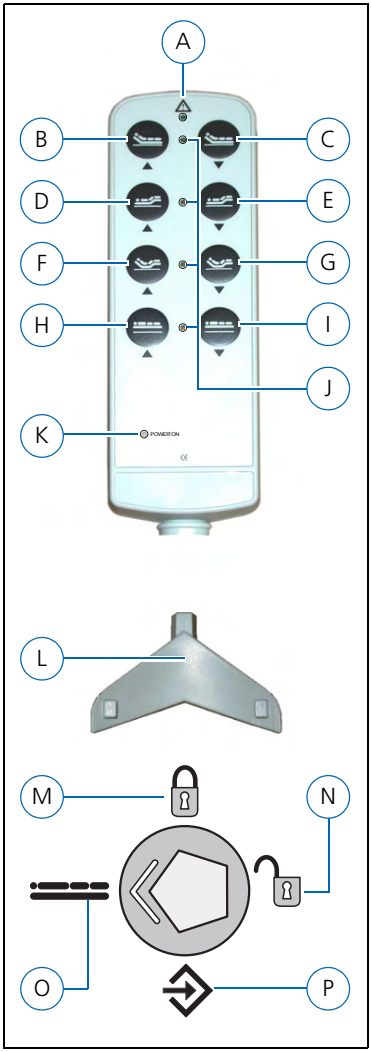

5.7 Interruptor manual – IPROXX /SMP+

¡Atención!

Tenga en cuenta en la operación del interruptor manual las indicaciones de seguridad contenidas en el capítulo "2 Seguridad" a partir de la página 7 y en la página 49 y siguientes.

A LED – Motores de cilindrada variable
- Se ilumina verde: motor(es) de cilindrada variable activo(s)
- No se ilumina: motores de cilindrada variable desconectados

B Subir cabecera

C Bajar cabecera

D Subir piecero

E Bajar piecero

F Subir cabecera y piecero

G Bajar cabecera y piecero

H Subir bastidor de la cama

I Bajar bastidor de la cama

J "Posición Anti-Trendelenburg"

K Posición Trendelenburg

L LED – Power On
- Se ilumina amarillo: alimentación de corriente activa
- No se ilumina: alimentación de corriente desconectada

M LED – Enclavamiento
- Se ilumina amarillo: las teclas de mando en las que se ilumina el LED están liberadas
- No se ilumina: las teclas de mando en las que no se ilumina el LED están bloqueadas

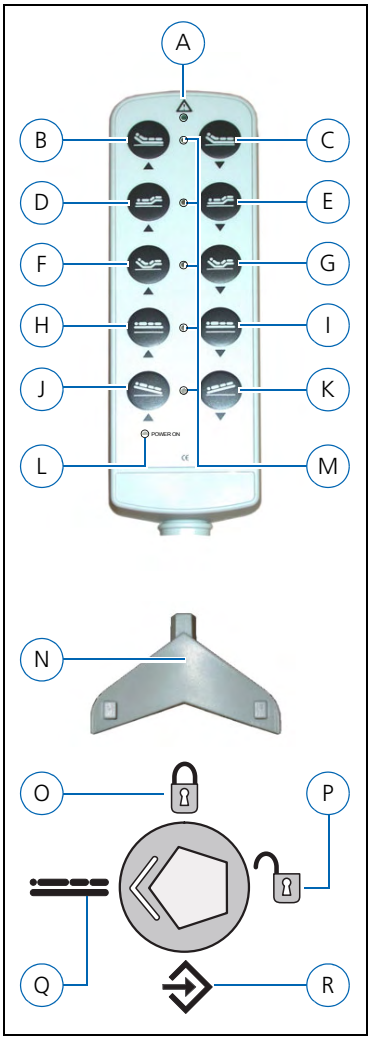

N Llave mecánica
- Llave para el ajuste mecánico del enclavamiento
  (en el lado trasero del interruptor manual)
- Cambiar modo: inserte la llave y gírela a la posición deseada
- La flecha indica al modo actual

O Las teclas de mando están bloqueadas

P Modo de enfermera – Todas las teclas de mando están liberadas

Q Modo de paciente – Todas las teclas de mando así programadas están liberadas

R Modo de programación (véase página 51)

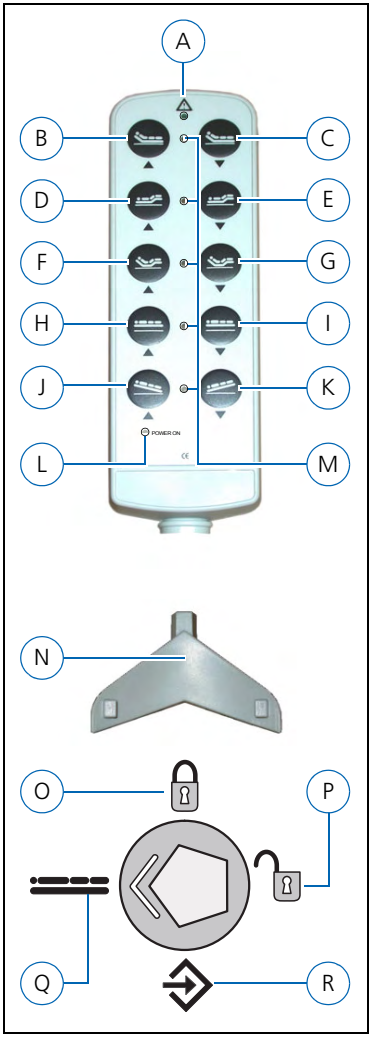

5.8 Interruptor manual con llave magnética

5.8.1 Interruptor manual – Desenclavamiento

Indicación
El interruptor manual conmuta automáticamente en la primera puesta en funcionamiento, después de sacar la clavija de la red o después de un fallo de corriente, al modo bloqueado.

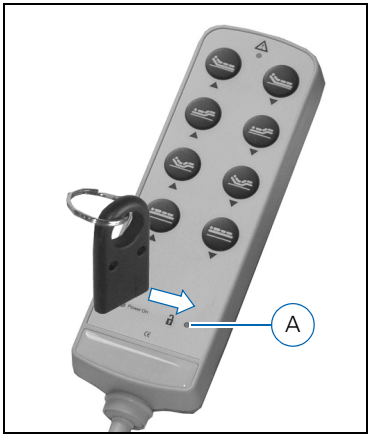

Mueva el extremo plano de la llave magnética sobre el símbolo de llave (A) para desenclavar el interruptor manual.

La lámpara de control – LED (A) se ilumina amarillo.

5.8.2 Interruptor manual – Enclavamiento

Mueva el extremo plano de la llave magnética en estado desenclavado sobre el símbolo de llave (A) para enclavar el interruptor manual.

La lámpara de control – LED (A) se apaga.

Si el interruptor manual dispone de un modo de enfermera (LED se ilumina naranja) se debe mover otra vez la llave magnética sobre el símbolo de llave (A).

5.8.3 Interruptor manual – Modo de enfermera

Indicación
Sólo el interruptor manual IPROXX /SMP+ dispone de un modo de enfermera que se puede activar con la llave magnética.

Mueva el extremo plano de la llave magnética en estado enclavado dos veces sobre el símbolo de llave (A) para conmutar el interruptor manual al modo de enfermera.

La lámpara de control – LED (A) se ilumina naranja.

5.9 Interruptor manual con llave mecánica

Indicación

Sólo los modelos IPROXX SM(+) y SMP(+) disponen de un interruptor manual mecánico. A continuación se explican todas las posibles funciones. Sin embargo, no cada interruptor manual dispone de todas las funciones, véase página 39.

Con la llave mecánica Vd. puede seleccionar los diferentes modos en el lado trasero del interruptor manual. Introduzca el extremo pentagonal de la llave en la cavidad en el lado trasero del interruptor manual y gire la punta de la flecha al símbolo deseado.

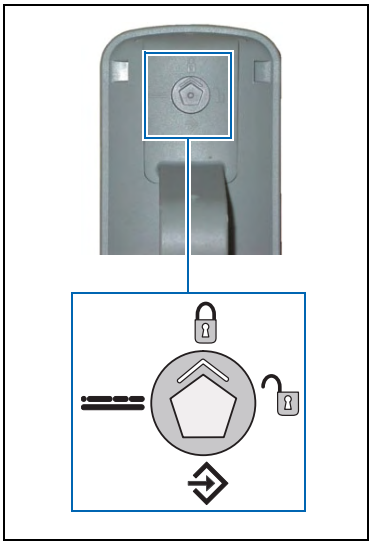

5.9.1 Interruptor manual – Modo enclavado

En este modo están bloqueadas todas las teclas de mando del interruptor llave.

5.9.2 Interruptor manual – Modo de enfermera

En este modo están liberadas todas las teclas de mando del interruptor manual.

5.9.3 Interruptor manual – Modo de paciente

En este modo están liberadas las teclas de mando fijadas en el modo de programación.

5.9.4 Interruptor manual – Modo de programación

En este modo se pueden fijar las teclas de mando que después están bloqueadas o liberadas en el modo de paciente, véase página 51.

5.10 Programación del interruptor manual

Indicación

Sólo se pueden programar los interruptores manuales "IPROXX /SMP" y "IPROXX /SMP+".
Interruptor manual „IPROXX /SMP" – véase página 46
Interruptor manual „IPROXX /SMP+" – véase página 47

En el modo de programación se pueden fijar las funciones de ajuste liberadas para el modo de paciente.

1. Conmute el interruptor manual con la llave mecánica al modo de programación (B).
2. El ajuste actual de las teclas de mando se indica por los LEDs (A) entre los correspondientes pares de teclas de mando.

   LED iluminado:
   Par de teclas de mando liberado

   LED no iluminado:
   Par de teclas de mando bloqueado
3. Pulse una tecla de la función deseada para liberar o bloquear el par de teclas de mando.
4. Conmute el interruptor manual con la llave mecánica al modo de paciente (C).

   Los pares de teclas de mando anteriormente definidos están liberados o bloqueados.

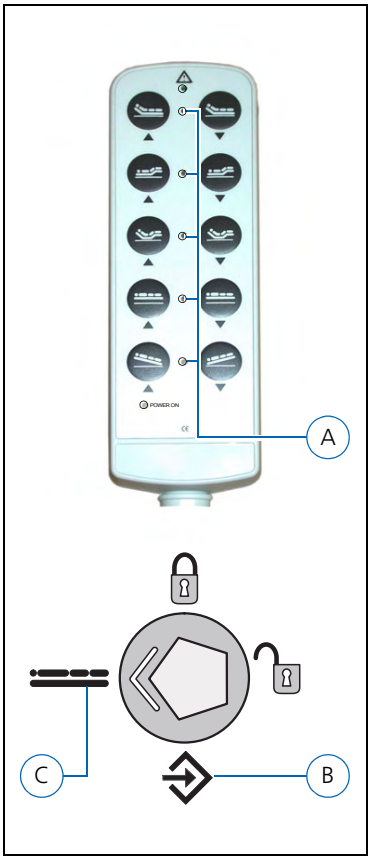

6 Operación

6.1 Operación – Indicaciones generales

El ajuste de la cabecera y el piecero así como la altura de la cama se realiza de forma continua.

- La altura de la superficie de descanso se puede ajustar entre 40 y 80 cm.

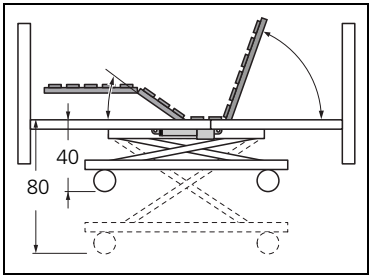

- La cabecera se puede ajustar 70°.
- El piecero se puede ajustar 20°.
- Además se puede bajar de forma manual el apoyo de las piernas, véase página 56.

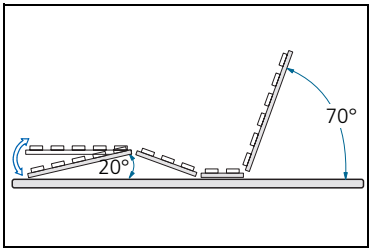

¡Peligro de accidente!

- *No realice en la cama de cuidados aplicaciones médicas ni eléctricas.*
- *No use la cama de cuidados en la cercanía de fuertes campos electromagnéticos (p. ej. equipos médicos grandes).*
- *En todas las articulaciones de la cama de cuidados y los puntos de apoyo de la superficie de descanso existe un alto peligro de pillado o aplastamiento.*
- *Asegure la superficie de descanso plegable con medidas apropiadas contra un cierre no intencional.*

Tenga en cuenta los siguientes puntos para el ajuste:

- Garantice antes de ajustar la altura de la cama de cuidados que ningún objeto bloquee el recorrido de ajuste.
- Evite que los motores de cilindrada variable funcionen continuamente más de dos minutos.
  - Duración máxima del accionamiento de los motores de cilindrada variable = 2 minutos.
  - Pausa mínima después de 2 minutos de accionamiento = 18 minutos.
- Accione como máximo dos motores de cilindrada variable al mismo tiempo.
- Opere la cama de cuidados para subir y bajar de la misma siempre a la altura más baja.
- Observe durante el procedimiento de ajuste la persona que se encuentra en la cama de cuidados y el entorno de la cama.

6.2 Operación – Cable de alimentación de red, clavija de red, tomacorriente de pared

¡Peligro de accidente!

- *Enchufe la clavija de red siempre en un tomacorriente separado (230 VCA; 50HZ).*
- *El cable de alimentación de red no se debe atropellar.*
- *Tienda el cable de alimentación de red sin tensión de tracción y sin que se doble, arrolle o bloquee.*
- *Use para la clavija de red un tomacorriente de pared que se pueda alcanzar en cada momento.*
- *Antes de enchufar la clavija compruebe el estado correcto del cable de alimentación de red, de la clavija de red y del tomacorriente de pared.*

¡Atención!

- *La cama de cuidados no tiene un interruptor de emergencia separado.*
- *En casos de emergencia saque la clavija de red del tomacorriente de red.*
- *En las camas de cuidados con caja de acumulador montada puede suceder que el movimiento continúe aunque se haya sacado la clavija de la red.*
  En este caso saque el cable de la caja de acumulador de la unidad de control.

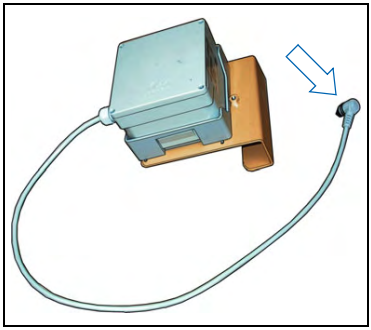

6.3 Operación – Subida / bajada de los barandales

Los barandales – a ambos lados de la cama de cuidados – tienen dos posibles ajustes de altura: "bajado" (véase foto) y "subido".

¡Atención!

- *Cuando baje los barandales no los deje caer sin protección en la retención inferior.*
- *Cuando baje los barandales guíelos con la segunda mano hasta la retención inferior.*
- *Siempre ponga en la misma posición la cabecera y el piecero y los barandales. No ponga los barandales diagonal.*

6.3.1 Subida de los barandales

1. Arrastre un lado del barandal en el canto de agarre del larguero superior hacia arriba, hasta encima del botón de retención superior (A).

   El botón de retención debe enclavar de forma perceptible.

2. Suba el otro lado del barandal de la misma forma a la posición superior.

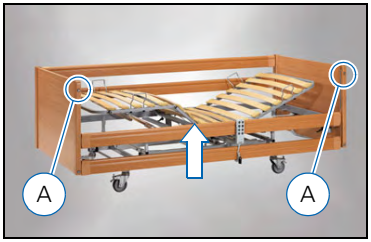

6.3.2 Bajada de los barandales

1. Suba ligeramente un lado del barandal.
2. Pulse el botón de retención (A) y baje lentamente el barandal.

   Cuando baje los barandales guíelos con la segunda mano hasta la retención inferior.

3. Baje el otro lado del barandal de la misma forma a la posición inferior.

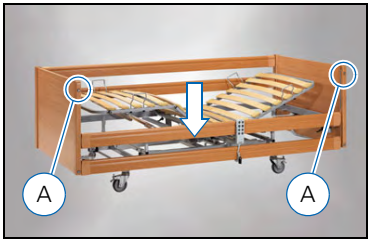

6.4 Operación – Subida / bajada del apoyo de las piernas

El apoyo de las piernas en el piecero de la superficie de descanso se puede ajustar de forma manual a través de un dispositivo automático de retención.

6.4.1 Subida del apoyo de las piernas

1. Agarre el piecero en el lado frontal de forma centrada en el marco.
2. Suba el piecero lentamente a la posición deseada hasta que el dispositivo automático de retención enclave de forma perceptible.

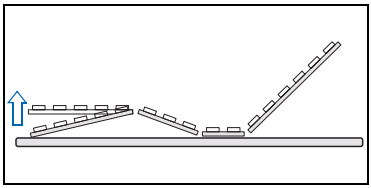

6.4.2 Bajada del apoyo de las piernas

1. Agarre el piecero en el lado frontal de forma centrada en el marco.
2. Desenclave el dispositivo automático de retención subiendo la piecera hasta el tope superior.
3. Baje la piecera hasta el tope inferior.

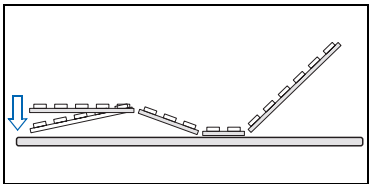

6.5 Operación – Ajuste de la dureza del muelle de la superficie de descanso

En las tablas medias de la superficie de descanso se encuentran seis correderas (A).

La dureza del muelle de cada una de las tablas se ajusta moviendo las correderas.

- Correderas hacia afuera (+): más duro
- Correderas hacia adentro (-): más suave

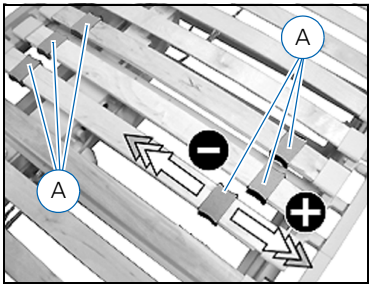

Indicación

Con este ajuste se puede ajustar la superficie de descanso – en determinados límites – al peso del paciente.

6.6 Operación – Freno de la rueda

En dependencia del modelo, el elevador de tijeras de la cama de cuidados está equipado con frenos de ruedas independientes o con un enclavamiento central.

6.6.1 Variante freno de rueda independiente – Apretar / aflojar

Cada uno de los cuatro rodillos guiadores en la cama de cuidados dispone de un freno separado.

Para inmovilizar el freno presione la palanca de freno (A) hacia abajo.

Para aflojar el freno presione la palanca de freno (B) hacia atrás.

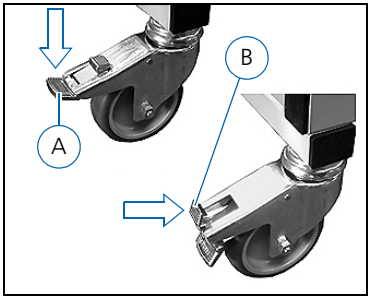

¡Peligro de aplastamiento!
Gire los rodillos guiadores antes de inmovilizarlos en dirección a la superficie de descanso debajo de la cama de cuidados. Garantice que las palancas de freno y de aflojamiento estén accesibles.

6.6.2 Variante enclavamiento central – Apretar / aflojar

En el elevador de tijeras con enclavamiento central, todos los cuatro rodillos guiadores se enclavan a través de una de las dos palancas de freno (A).

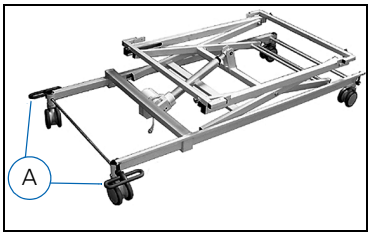

Para apretar los frenos gire la palanca de freno (A) hasta el tope en sentido contrario a las agujas del reloj.

Para soltar los frenos gire la palanca de freno (A) hasta el tope en el sentido de las agujas del reloj.

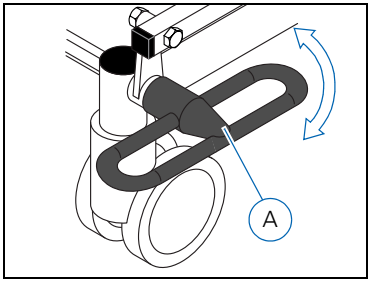

6.7 Operación – Desplazamiento de la cama de cuidados

Indicación

- *Los pacientes sólo se deben transportar acostados.*
- *Tenga en cuenta los objetos suspendidos (p. ej. lámparas de techo) cuando esté montado el elevador.*

Antes del desplazamiento

1. Desplace la superficie de descanso a la posición más baja.
2. Desplace la cabecera a la posición más baja.
3. Desplace la piecera a la posición más baja.
4. Desplace los barandales a la posición más alta.
5. Separe la clavija de la red de corriente.
6. Garantice que no se atropelle el cable de alimentación de red fijándolo en la superficie de descanso con la cinta de seguridad.
7. Afloje los frenos de las ruedas.

Después del desplazamiento

1. Inmovilice todos los frenos de las ruedas.
2. Enchufe la clavija de red en un tomacorriente de pared.
3. Ajuste la cama de cuidados a deseo.

Después de cada cambio de la cama de cuidados

- Compruebe si el cable de alimentación de red y la clavija de red presentan daños o dobladuras.
- Tienda el cable de alimentación de red de forma que no se pueda bloquear ni arrollar.

7 Limpieza y desinfección

7.1 Cama de cuidados – Limpieza

- Emplee para la limpieza paños húmedos.
- Limpie todas las piezas de metal así como las superficies de madera y de plástico sólo con detergentes suaves sin abrasivos.
- No emplee para la limpieza herramientas con cantos vivos (cuchilla, espátula de metal) ni disolventes agresivos.
- No emplee para la limpieza limpiadores a alta presión.
- Tenga en cuenta las indicaciones de aplicación del detergente para evitar daños en las superficies.

7.2 Cama de cuidados – Desinfección

Para una desinfección se deben usar productos adecuados conforme al plan de higiene y de protección de la piel Days Healthcare.

N° de pedido: E1-05-001-000

8 Mantenimiento e inspección

¡Peligro por errores eléctricos y mecánicos!

- *Pare de inmediato las camas de cuidados defectuosas y asegúrelas contra un uso no autorizado (saque las clavijas de la red).*
- *Muestre los defectos detectados de inmediato al personal competente.*
- *En cada caso elimine de inmediato todos los fallos que influyan en el funcionamiento y la seguridad de la cama de cuidados.*
- *Tenga en cuenta las indicaciones de seguridad en el capítulo "2.1.5 Indicaciones de seguridad – Mantenimiento e inspección" a partir de la página 11.*

8.1 Mantenimiento – Diario

Los trabajos de mantenimiento diarios se pueden ejecutar por el personal sanitario o la persona cuidadora:

- Baje cama de cuidados hasta la desconexión automática del motor de elevación.
- Compruebe la suavidad de marcha de los barandales y si presentan daños.
- Compruebe el bloqueo de los barandales.

Después de cada cambio de la cama de cuidados

- Compruebe si el cable de alimentación de red y la clavija de red presentan daños o dobladuras.
- Tienda el cable de alimentación de red de forma que no se pueda bloquear ni arrollar.

8.2 Mantenimiento – Cada seis meses

Comprobación de la unidad de control y el interruptor manual

1. Ejecute todas las funciones de ajuste en el interruptor manual.

   Si no funciona un ajuste se debe sustituir el interruptor manual o la unidad de control.
2. Enclave todas las funciones de ajuste en el interruptor manual.
3. Pulse sucesivamente todas las teclas de mando del interruptor manual.
   - Los motores de cilindrada variable no deben reaccionar.
   - Si un ajuste funciona en el modo enclavado se debe sustituir el interruptor manual o la unidad de control.

8.3 Mantenimiento – Control técnico de seguridad

8.3.1 Intervalos de prueba

Los intervalos de prueba dependen del tipo de empleo de la cama de cuidados. Bajo condiciones del entorno y de servicio normales, Days Healthcare prescribe intervalos de prueba de 2 años para el control técnico de seguridad (STK) conforme a "MPBetriebV" (Reglamento alemán para el Uso de Productos Sanitarios).

En caso de reempleo el control técnico de seguridad (STK) se debe realizar antes de cada nuevo empleo (después del ensamblado en el lugar del paciente) y después cada 2 años.

Los intervalos de prueba se deben acortar si la cama de cuidados está expuesta a altas exigencias (p. ej. cambio frecuente de pacientes en asilos de ancianos).

En caso de dudas diríjase a su comerciante especializado de Days Healthcare (véase cuño del comerciante al dorso de la cubierta).

8.3.2 Control técnico de seguridad (STK) – Componentes mecánicos

Todos los trabajos de inspección descritos a continuación sólo se deben ejecutar por personal competente e instruido.

La evaluación de la lista de comprobación y la reparación de la cama de cuidados sólo se debe realizar por personal competente que tenga la formación, los conocimientos y la experiencia correspondientes.

	Evaluación	
Componente	**OK**	**defectuoso**
Comprobación visual de todas las piezas del marco y de la carcasa en cuanto a deformación, daño, desgaste y corrosión		
Listones elásticos de madera y sus elementos de fijación y ajuste (si proceden)	☐	☐
Cabecera y piecera de la superficie de descanso	☐	☐
Guías y soportes del ajuste de la cabecera y la piecera	☐	☐
Barandales	☐	☐
Todos los componentes del dispositivo de elevación / elevador de tijera (si procede)	☐	☐

	Evaluación	
Componente	**OK**	**defec-tuoso**
Rodillos de rodadura	☐	☐
Compruebe la integridad, la función y el asiento correcto de todos los elementos de unión (tuercas, tornillos, remaches, etc.).	☐	☐
Todas las carcasas	☐	☐
Juntas de la carcasa	☐	☐
Asiento de las uniones roscadas de la carcasa	☐	☐
Alojamiento del elevador	☐	☐
Todos los componentes del elevador	☐	☐
Desenclavamiento de emergencia del ajuste de cabecera, véase página 13	☐	☐
Función del dispositivo automático de retención	☐	☐
Prueba de funcionamiento de los rodillos de rodadura / frenos de las ruedas		
Marcha suave del mecanismo de traslación (movimientos de rodadura y de guía)	☐	☐
Bloqueo de los rodillos guiadores en la posición recta	☐	☐
Función y bloqueo de los frenos de las ruedas	☐	☐
Prueba de funcionamiento de los barandales		
Suavidad de marcha en los carriles de rodadura	☐	☐
Enclavamiento (suavidad de marcha, holgura)	☐	☐
Distancia de los largueros del barandal, máx. 12 cm, también con carga (“Datos técnicos“ véase página 67)	☐	☐
Distancia del barandal a la superficie de descanso máx. 12 cm, también con carga (“Datos técnicos” véase página 67)	☐	☐
Deformación bajo carga	☐	☐
Medida del canto superior del barandal superior al canto superior del colchón = mín. 22 mm (sin compresión del colchón)	☐	☐
Comprobación mecánica del elevador por carga		
Compruebe la resistencia del triángulo	☐	☐
Compruebe la resistencia de las cintas del triángulo	☐	☐
Compruebe si el tubo elevador se deforma bajo carga	☐	☐

8.3.3 Control técnico de seguridad (STK) – Componentes eléctricos

	Evaluación	
Componente	**OK**	**defec-tuoso**
Comprobación visual de la instalación eléctrica		
Compruebe si el cable de alimentación de red presenta dobladuras o daños	☐	☐
Compruebe si la clavija de red presenta daños	☐	☐
Compruebe si el cable del interruptor manual presenta dobladuras o daños	☐	☐
Compruebe si el cableado interno presenta dobladuras o daños (especialmente en los lugares críticos como los pasajes de cables, las partes móviles de la superficie de descanso y el ajuste de altura)	☐	☐
Tendido correcto del cableado	☐	☐
Compruebe si el cableado de la caja de acumulador (si procede) presenta dobladuras o daños	☐	☐
Compruebe el asiento correcto y el estado de los componentes		
Contactos enchufables	☐	☐
Anillos obturadores de los contactos enchufables	☐	☐
Pasajes de cables	☐	☐
Fijaciones de los cables	☐	☐
Pasadores de cable	☐	☐
Envolturas protectoras contra dobladura	☐	☐
Prueba de funcionamiento de la instalación eléctrica		
Interruptores de fin de carrera de los motores de cilindrada variable por aproximación de todas las posiciones de descanso, asiento y altura hasta la correspondiente posición final Los interruptores de fin de carrera están intactos cuando se percibe el ruido de conmutación del relé desconectador.	☐	☐
Prueba de funcionamiento de los motores de cilindrada variable		
Ruidos llamativos	☐	☐
Velocidad de desplazamiento	☐	☐
Prueba de funcionamiento del interruptor manual	☐	☐
Funciones	☐	☐
Suavidad de marcha	☐	☐
Daño	☐	☐

8.3.4 Control técnico de seguridad (STK) – Medición conforme al Reglamento de las asociaciones profesionales BGV A3

En algunos países de la Unión Europea las mediciones mencionadas a continuación están prescritas por la ley (en Alemania conforme a la norma VDE 0751-1).

El explotador de la cama de cuidados tiene que informarse de las particularidades específicas del país.

Todas las mediciones descritas a continuación se deben ejecutar por el personal competente e instruido que emplee los equipos de medición apropiados. El personal competente debe eliminar de inmediato los defectos detectados.

¡Peligro por errores eléctricos y mecánicos!
Pare de inmediato las camas de cuidados defectuosas y asegúrelas contra un uso no autorizado (saque las clavijas de la red).

¡Peligro de accidente!
En cada caso elimine de inmediato todos los fallos que influyan en el funcionamiento y la seguridad de la cama de cuidados.

	Evaluación	
Componente	**OK**	**defectuoso**
Se deben ejecutar las siguientes mediciones conforme a la norma DIN VDE 0751-1:		
Resistencia del conductor de protección (sólo clase I equipos)	☐	☐
Corrientes de descarga equivalentes	☐	☐

Especificaciones para la medición de las corrientes de descarga equivalentes

- Valor típico < 20 µA
- Puntos de comprobación: Clavija de red puesta en cortocircuito (L+N) contra
  - piezas metálicas de los motores de elevación
  - puntos metálicos desnudos de la superficie de descanso (tornillos, etc.)

9 Localización y eliminación de errores

Error	Causa	Eliminación
La cabecera de la superficie de descanso o el bastidor de la cama no se puede subir /bajar	Clavija de red no enchufada	véase página 54
	interruptor manual enclavado	véase página 49 véase página 50
	Interruptor térmico activo	Trate de nuevo después de 20 a 30 minutos
	Interruptor manual defectuoso	FInforme al comerciante especializado
	Unidad de control defectuosa	
Piecera de la superficie de descanso no enclava al subir	Dispositivo automático de retención defectuoso	Informe al comerciante especializado
Los rodillos guiadores no se pueden inmovilizar	Rodillo guiador defectuoso	Informe al comerciante especializado
	Freno de la rueda defectuoso	
Barandales están bloqueados	Corredera del barandal sucia o rota	Informe al comerciante especializado
La lámpara de control del interruptor manual no se ilumina al accionarlo	interruptor manual enclavado	véase página 49 véase página 50
	Interruptor manual defectuoso	Informe al comerciante especializado
	Se sobrepasó la carga de accionamiento máxima	Descargue los accionamientos
	Control defectuoso	Informe al comerciante especializado

10 Reempleo

Las camas de cuidados Days Healthcare están previstas para el reempleo.

Limpie y desinfecte las camas antes del reempleo.

Para una desinfección se deben usar productos adecuados conforme al plan de higiene y de protección de la piel Days Healthcare.

N° de pedido: E1-05-001-000

11 Desecho

Las camas de cuidados se componen de:

- Componentes de metal
- Componentes de plástico
- Componentes electrónicos
- Cables eléctricos
- Cajas de acumulador / baterías

Los diferentes materiales se deben desechar conforme a las disposiciones vigentes de protección del medio ambiente y de desecho de los respectivos países.

Las camas de cuidados no se deben desechar en la basura doméstica, sino se deben entregar a los lugares de recogida regionales.

Los componentes electrónicos, cables eléctricos y cajas de acumulador / baterías no se deben desechar en la basura doméstica, sino entregar a los lugares de desecho prescritos y desechar de forma adecuada.

Indicación

En caso que tenga preguntas relacionadas con el desecho diríjase a los centros de eliminación de desechos regionales o su comerciante especializado de Days Healthcare.

12 Anexo

12.1 Datos técnicos

12.1.1 Datos técnicos – Cama de cuidados

Marcado CE conforme a 93/42/CEE

Denominación	Valor
Peso máx. del usuario	165 kg
Carga de trabajo máx.	
Cama de cuidados (*1)	200,0 kg
Elevador	80,0 kg
Pesos	
Peso total: Casa Med II	134,5 kg
Peso total: Casa Comfort II	136,5 kg
Peso total: Vario T	86,5 kg
Superficie de descanso, cabecera	17,0 kg
Superficie de descanso, piecera	15,0 kg
Superficie de descanso, completa	32,0 kg
Elevador de tijeras	40,0 kg
Largueros del barandal (por unidad)	2,0 kg
Frente, Casa Med II (por unidad)	19,3 kg
Frente, Casa Comfort II (por unidad)	20,8 kg
Elevador	7,0 kg
Unidad de control	1,8 kg
Motor de cilindrada variable (por unidad)	2,1 kg
Interruptor manual	0,3 kg
Colchón a emplear (*2)	
Medidas (anchura × longitud × altura)	90 × 200 × 10 cm o 90 × 200 × 12 cm
Pesos volumétricos de los colchones (*2)	
En dependencia de la ejecución	25 a 50 kg/m³
Peso	6 a 12 kg

Denominación	Valor
Temperatura de almacenamiento	+5°C bis +45°C
Humedad de almacenamiento	30% bis 75%

(*1) Carga de trabajo máx. = peso máx. del usuario + 35 kg accesorios (colchón, ropa de cama, etc.)

(*2) El colchón no está contenido en el volumen de suministro / Todas las especificaciones de medida redondeadas [cm]

12.1.2 Datos técnicos – Dimensiones

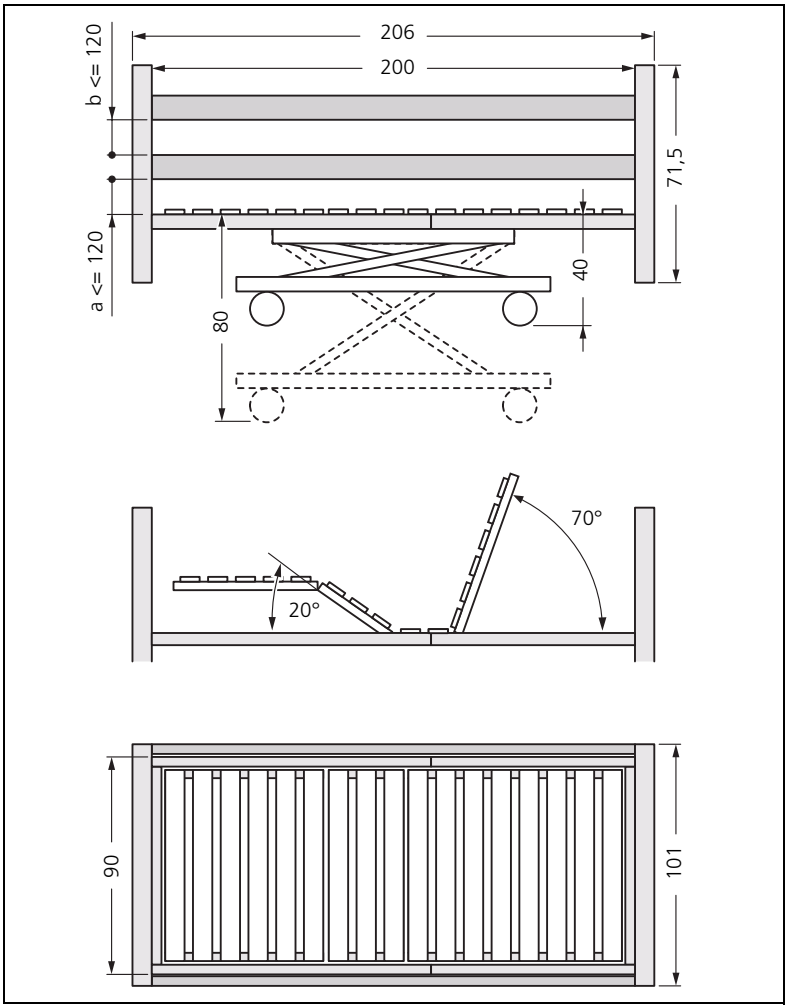

12.1.3 Datos técnicos – Sistema de propulsión

Denominación	Valor
Alimentación eléctrica	230 VAC; 50HZ
Clase de protección	II
Categoría de protección	IP44
Nivel de ruido	<65 dB(A)
Duración de maniobra máxima de los motores de cilindrada variable Pausa mínima después de 2 minutos de maniobra	2 minutos 18 minutos
Carrera motores de cilindrada variable Frente (cabecera) Frente (piecera)	 85 mm 85 mm
Condiciones de servicio – Temperatura ambiente	+10°C a +40°C
Condiciones de servicio – Humedad relativa del aire	30% a 75%

12.2 Colocación de Vario T en el borde existente de la cama

¡Peligro de accidente! ¡Peligro de lesión!

- *Debido al alto peso constructivo de la cama de cuidados Vario T, la colocación siempre se debe ejecutar por dos personas.*
- *Debe haber suficiente distancia entre la superficie de descanso de Vario T y el borde de la cama.*
- *El borde de la cama y la Vario T no deben desplazarse uno contra otro. Emplee los elementos de fijación si fuera necesario (véase página 70).*

1. *Quite el emparrillado viejo del borde de la cama. Suba la Vario T al borde de la cama (2 personas).*
2. Alinee horizontal la Vario T enroscando los pies de ajuste (A) con un nivel de burbuja. La distancia (B) tiene que ser como mínimo 30 mm y como máximo 60 mm.
3. Fije los pies de ajuste apretando las tuercas de seguridad (C).

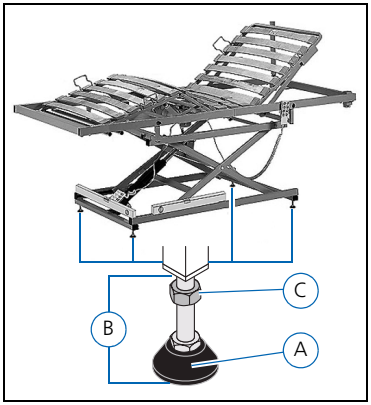

12.2.1 Emsamblado de Vario T y el borde de la cama

En caso que el borde existente de la cama no tenga suficiente estabilidad se puede ensamblar con la Vario T mediante separadores (A).

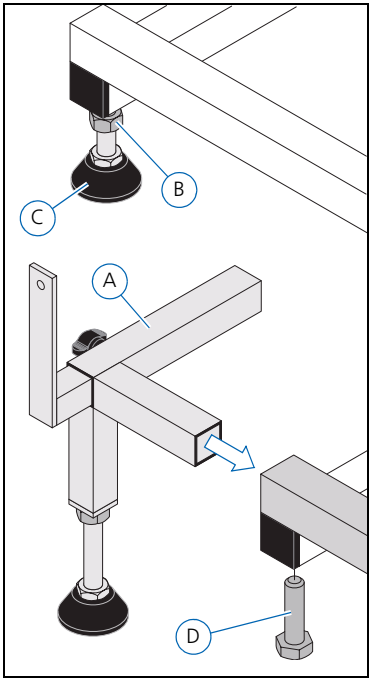

Colocación de los separadores

1. Suelte la tuerca de seguridad (B).
2. Quite el pie de ajuste (C).
3. Introduzca el separador (A) hasta el tope en el tubo de alojamiento del elevador de tijeras.
4. Asegure el separador apretando el tornillo de fijación (D).
5. Monte todos los otros separadores conforme al mismo principio.
6. Alinee la Vario T horizontal.

Alineación y fijación de la Vario T al borde de la cama

1. Alinee los cuatro separadores centrados al borde de la cama ajustando la distancia (A).

   Distancia máx. (A) = 245 mm
2. Apriete el tornillo de inmovilización (B).
3. Ensamble los separadores y el borde de la cama con tornillos de fijación apropiados (no están incluidos en el volumen de suministro).

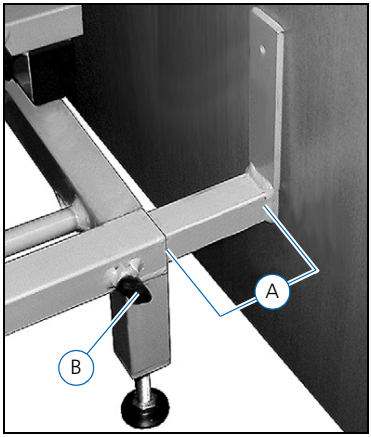

12.3 Placas de datos técnicos

12.3.1 Placa de datos técnicos – Cama de cuidados

La placa de datos técnicos se encuentra en el lado interior del frente de la cama de cuidados y muestra las siguientes informaciones:

Clase de protección II (aislamiento protector)

Marcado CE
conforme a 93/42/CEE

Pieza de aplicación tipo B

IP44 Categoría de protección (protección contra salpicaduras de agua)

Atención, tenga en cuenta las instrucciones deservicio

AB 2 min/ 18 min Duración de maniobra máxima de los motores de cilindrada variable = 2 minutos
18 minutos de pausa mínima después de 2 minutos

Indicación para el desecho

12.3.2 Placa de datos técnicos – Elevador

La placa de datos técnicos se encuentra en el área inferior del tubo elevador y muestra las siguientes informaciones:

(A) Indicación de aviso a la capacidad de carga máxima del elevador.

(B) Denominación del artículo

(C) Atención, tenga en cuenta las instrucciones de servicio.

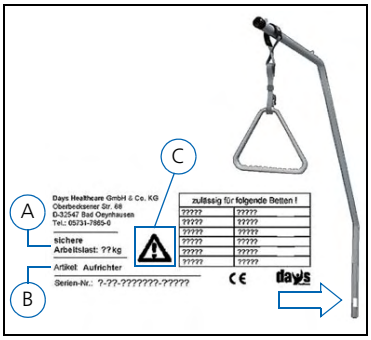

12.4 Accesorios y opciones

Para pedir los artículos diríjase a su comerciante especializado de Days Healthcare (véase cuño del comerciante al dorso de la cubierta).

Denominación	N° de pedido
Orinal con soporte	03-20-000-000-00
Protección del barandal, dimensiones 190 x 39 cm, 1 unidad	B4-01-001-050
Sistema de transporte y almacenamiento	Q1-07-001-001
Triángulo con cinta de longitud ajustable	K2-03-001-002
Barandal, abatible, beige, a la derecha	B3-05-01R
Barandal, abatible, beige, a la izquierda	B3-05-01L

12.5 Piezas de recambio

Use sólo las piezas de recambio originales de Days Healthcare.

Indicación

Cuando necesite piezas de recambio diríjase a su comerciante especializado de Days Healthcare (véase cuño del comerciante al dorso de la cubierta).

13 Garantía

En el marco de sus condiciones generales de negocio Days Healthcare asume una garantía de 24 meses por la calidad correcta de las camas de cuidados.

14 Índice alfabético

A

Accesorios 72
Ajuste de la cabecera, desenclavamiento de emergencia 13
Apoyo de las piernas
  Bajada 56
  Subida 56

B

Barandales
  Bajada 55
  Subida 55

C

Cable de alimentación de red 54
Caja de acumulador (opción) 12, 36
  Carga 37
  Indicaciones generales 36
  Montaje 36
Cama de cuidados
  Accesorios 72
  Datos técnicos 67
  Denominación de los componentes 21
  Desecho 66
  Desinfección 59
  Desmontaje 38
  Dimensiones 68
  Garantía 72
  Inspección 60
  Limpieza 59
  Lugar de emplazamiento 21
  Mantenimiento 60
  Montaje 22
  Opciones 72
  Operación 52
    Aflojamiento de los frenos de las ruedas 57
    Ajuste de la dureza del muelle de la superficie de descanso 56
    Bajada de los barandales 55
    Bajada del apoyo de las piernas 56
    Cable de alimentación de red 54
    Clavija de red 54
    Desplazamiento de la cama de cuidados 58
    Indicaciones generales 52
    Inmovilización de los frenos de las ruedas 57
    Subida de los barandales 55
    Subida del apoyo de las piernas 56
    Tomacorriente de pared 54
  Piezas de recambio 72
  Placa de datos técnicos 71
  Reempleo 66
  Sistema de propulsión 69
  Volumen de suministro 17
Clavija de red 54
Colocación de los barandales 33
Colocación de Vario T en el borde de la cama 69
Control técnico de seguridad (STK) 61
  Componentes eléctricos 63
  Componentes mecánicos 61
  Intervalos de prueba 61
  Medición conforme al Reglamento de las asociaciones profesionales BGV A3 64

D

Datos técnicos 67
  Cama de cuidados 67
  Dimensiones 68
  Sistema de propulsión 69
Desecho 66
Desinfección 59
Desmontaje de la cama de cuidados 38
Desplazamiento, cama de cuidados 58
Dispositivos de seguridad 12
  Caja de acumulador (opción) 12
  Desenclavamiento de emergencia ajustede la cabecera 13
  Unidad de control 12
Dureza del muelle, superficie de descanso 56

E

Ejecución de una prueba de funcionamiento 37
Elevador
  Montaje 35
  Placa de datos técnicos 71
Elevador de tijeras, preparación 28
Eliminación de errores 65
Emsamblado de Vario T y el borde de la cama 70
Enclavamiento central (frenos) 57
Ensamblado de la superficie de descanso con el elevador de tijeras 29
Ensamblado del elevador de tijeras y la superficie de descanso 29

F

Freno de rueda independiente 57
Frenos 57
Frenos de las ruedas
  Aflojamiento 57
  Enclavamiento central 57
  Freno de rueda independiente 57
  Inmovilización 57

G

Garantía 72

I

Indicaciones de seguridad
  Aspectos generales 7
  Cuidador 8
  Equipamiento eléctrico 7
  Inspección 11
  Mantenimiento 11
  Montaje de la cama de cuidados 10
  Operador 8
  Personal sanitario 8
  Símbolos 6
Inspección 60
Interruptor manual 39
  Conexión 27
  Estándar (IPROXX /SE) 40
  IPROXX /SE+ 41
  IPROXX /SM 43
  IPROXX /SM+ 44
  IPROXX /SMP 46
  IPROXX /SMP+ 47
  Llave magnética 49
  Llave mecánica 50
  Modo de programación 51
  Variantes 39
Interruptor manual con llave magnética
  Desenclavamiento 49
  Enclavamiento 49
  Modo de enfermera 49
Interruptor manual con llave mecánica
  Modo de enfermera 50
  Modo de paciente 50
  Modo de programación 50
  Modo enclavado 50
Interruptor manual estándar 40

L

Limpieza 59
Llave magnética 49
  Desenclavamiento interruptor manual 49
  Enclavamiento del interruptor manual 49
  Modo de enfermera 49
Llave mecánica 50
  Modo de enfermera 50
  Modo de paciente 50
  Modo de programación 50
  Modo enclavado 50
Lugar de emplazamiento 21

M

Mantenimiento 60
  Cada seis meses 60
  Control técnico de seguridad 61
  Diario 60
Medidas de seguridad 14
  Distancias del barandal 14
  Enclavamiento del interruptor manual 15
  Limitaciones durante el uso 14
  Medidas de separación 14
Modo de programación 51

Montaje de la cama de cuidados 22
Caja de acumulador (opción) 36
Colocación de los barandales 33
Conexión del interruptor manual 27
Conexión del motor de cilindrada variable 27
Ejecución de una prueba de funcionamiento 37
Ensamblado de la superficie de descanso con el elevador de tijeras 29
Montaje de los frentes 31
Montaje de los motores de cilindrada variable 25
Montaje del elevador 35
Superficie de descanso 23
Tendido del cable de alimentación de red 35
Vista general de las conexiones 32
Montaje de la superficie de descanso 23
Montaje de los frentes 31
Motores de cilindrada variable
Conexión del motor de cilindrada variable 27
Montaje 25

O

Opciones 72
Operación
Cama de cuidados 52
Interruptor manual 39

P

Piezas de recambio 72
Placas de datos técnicos
Cama de cuidados 71
Elevador 71
Prefacio 5

R

Reempleo 66
Rodillos guiadores, frenos 57

S

Seguridad 7
Símbolos en el texto 6
STK 61

T

Tabla de búsqueda de errores 65
Tendido del cable de alimentación de red 35
Tomacorriente de pared 54

U

Unidad de control 32
Uso conforme a lo prescrito 15

V

Vario T, alineación 70
Vario T, fijación 70
Vista general de las conexiones 32
Volumen de suministro 17

Notas

(Sello proveedor)

Ayudas Dinámicas
c/ Llobregat, 12
Polígono Industrial URVASA
08130 Santa Perpètua (Barcelona)

tel. 935 74 74 74
fax 935 74 74 75

info@ayudasdinamicas.com
www.ayudasdinamicas.com